Группа компаний «Авангард» работает на рынке трубопроводной арматуры с 1998 года и зарекомендовала себя надежным поставщиком продукции собственного и стороннего производства не только на российском рынке, но и в странах ближнего зарубежья.

Старооскольский арматурный завод «Авангард» (ООО «Арма-Пром») входящий в состав группы компаний специализируется на производстве трубопроводной арматуры для топливно-энергетического комплекса, нефтегазового комплекса, сферы ЖКХ, инженерных систем и технологических процессов различных производств, а именно: арматура регулирующая; защитная (предохранительная, отсечная) и запорная.

Современная производственная база и высокий уровень технологической подготовки производства позволили предприятию наладить выпуск продукции, отвечающей самым жестким российским стандартам в области качества и промышленной безопасности. Гарантом качества и оригинальности продукции служат маркировка выпускаемой номенклатуры САЗ «Авангард» и голографическая наклейка в паспорте изделия в виде зарегистрированного товарного знака компании (буква «А» в окружности).

Предприятие осуществляет производство промышленной арматуры по полному технологическому циклу от заготовок до сборки, испытаний и контроля качества готового изделия. Вся продукция завода сертифицирована. На заводе действует система менеджмента качества ISO 9001-2015 (ISO 9001-2015).

Стратегия развития завода и система ценностей основаны на ответственности перед потребителями нашей продукции. Наши специалисты всегда помогут Вам получить самую полную информацию о производимой нами продукции и сроках ее поставки. А также подберут для Вас самый оптимальный вариант из продукции нашего или стороннего производства. В основе взаимоотношений с партнерами лежит взаимопонимание и доверие.

География поставок простирается от Калининграда до Владивостока, от Краснодара до Камчатки. Продукция экспортируется в Казахстан, Украину, Беларусь, Туркмению, Монголию и другие страны. Среди наших клиентов - ведущие Российские компании:

Начиная с 2022 года продукция ООО «Арма-Пром», включена в реестр российских промышленных товаров, производимых на территории РФ, и имеет заключение МИНПРОМТОРГ.

В настоящем каталоге представлены основные данные для подбора оборудования: область применения, технические характеристики, габаритные и присоединительные размеры.

САЗ «Авангард» постоянно ведет работу по усовершенствованию выпускаемой продукции и расширению ассортимента. О новинках, не вошедших в данный каталог, Вам расскажут менеджеры компании. Более подробно с технической информацией можно ознакомиться на официальном сайте www.saz-avangard.ru в разделе «Документы» / Разрешительная документация.

АВАНГАРД
Старооскольский арматурный завод
www.saz-avangard.ru

РЕГУЛИРУЮЩАЯ АРМАТУРА

КЛАПАНЫ РЕГУЛИРУЮЩИЕ И ЗАПОРНО-РЕГУЛИРУЮЩИЕ

Клапаны регулирующие (КРр)
Клапаны запорно-регулирующие (КЗРр) односедельные **разгруженные по давлению** с электрическим исполнительным механизмом (ЭИМ)
стр. 5-6, 7

Клапаны регулирующие односедельные с электрическим исполнительным механизмом (ЭИМ)
стр. 5-6, 8

Клапаны регулирующие двухседельные с электрическим исполнительным механизмом (ЭИМ)
стр. 5-6, 9

Клапаны регулирующие угловые с электрическим исполнительным механизмом (ЭИМ)
стр. 5-6, 10

Клапаны регулирующие трехходовые с электрическим исполнительным механизмом (ЭИМ)
стр. 5-6, 11

Клапаны запорно-регулирующие (КЗРр) односедельные **разгруженные по давлению** с мембранным исполнительным механизмом (МИМ)
стр. 5-6, 12

Клапаны регулирующие односедельные с мембранным исполнительным механизмом (МИМ)
стр. 5-6, 13

Клапаны регулирующие двухседельные с мембранным исполнительным механизмом (МИМ)
стр. 5-6, 14

Клапаны регулирующие угловые с мембранным исполнительным механизмом (МИМ)
стр. 5-6, 15

РЕГУЛИРУЮЩАЯ АРМАТУРА

КЛАПАНЫ РЕГУЛИРУЮЩИЕ И ЗАПОРНО-РЕГУЛИРУЮЩИЕ

Клапаны регулирющие трехходовые с мембранным исполнительным механизмом (МИМ)
стр. 5-6, 16

ЗАЩИТНАЯ АРМАТУРА

КЛАПАНЫ ПРЕДОХРАНИТЕЛЬНЫЕ

Клапаны предохранительные с крышкой открытого типа
стр. 17-18

Клапаны предохранительные с крышкой закрытого типа PN16
стр. 17, 19

Клапаны предохранительные с крышкой закрытого типа PN40
стр. 17, 20

Клапаны предохранительные с крышкой закрытого типа PN63
стр. 17, 21

ПУ

Переключающие устройства (ПУ) DN25-300, PN0.6-6.3 МПа
стр. 22-28

КЛАПАНЫ ОТСЕЧНЫЕ

Клапаны отсечные **разгруженные по давлению** с мембранным исполнительным механизмом (МИМ)
стр. 29-30

Клапаны отсечные с мембранным исполнительным механизмом (МИМ)
стр. 29, 31

СОДЕРЖАНИЕ

ЗАПОРНАЯ АРМАТУРА

КЛАПАНЫ ЗАПОРНЫЕ И ОБРАТНЫЕ

Клапаны запорные прямоходные **разгруженные по давлению** с электрическим исполнительным механизмом (ЭИМ) стр. 32-33

Клапаны запорные прямоходные с электрическим исполнительным механизмом (ЭИМ) стр. 32, 34

Клапаны запорные муфтовые с электрическим исполнительным механизмом (ЭИМ) стр. 32, 35

Клапаны запорные с ручным управлением стр. 32, 36

Клапаны обратные поворотные стр. 37, 38

КРАНЫ ШАРОВЫЕ

Краны шаровые с электрическим исполнительным механизмом (ЭИМ) стр. 39, 40

Краны шаровые с пневматическим исполнительным механизмом (ПИМ) стр. 39, 41

ЗАТВОРЫ ПОВОРОТНЫЕ

Затворы поворотные с симметричным диском с электрическим исполнительным механизмом (ЭИМ) стр. 42-44, 45

Затворы поворотные с симметричным диском с пневматическим исполнительным механизмом (ПИМ) стр. 42-44, 46

Затворы поворотные с симметричным диском с ручным управлением стр. 42-44, 47

ЗАПОРНАЯ АРМАТУРА

ЗАТВОРЫ ПОВОРОТНЫЕ

Затворы поворотные с тройным эксцентриситетом с электрическим исполнительным механизмом (ЭИМ) стр. 42-44, 48-49

Затворы поворотные с тройным эксцентриситетом с пневматическим исполнительным механизмом (ПИМ) стр. 42-44, 48, 50

Затворы поворотные с тройным эксцентриситетом с ручным управлением стр. 42-44, 48, 51

ЗАДВИЖКИ КЛИНОВЫЕ

Задвижки стальные с выдвижным шпинделем стр. 52-55, 56

Задвижки стальные с невыдвижным шпинделем стр. 52-55, 57

Задвижки чугунные с обрезиненным клином стр. 58

Задвижки чугунные двухдисковые с выдвижным шпинделем стр. 59

Задвижки чугунные клиновые с невыдвижным шпинделем стр. 60

ИСПОЛНИТЕЛЬНЫЕ МЕХАНИЗМЫ

Мембранные исполнительные механизмы (МИМ), пневматические исполнительные механизмы (ПИМ) стр. 61

Электрические исполнительные механизмы (ЭИМ) стр. 62

СПРАВОЧНЫЕ МАТЕРИАЛЫ

Перечень разрешительной документации стр. 81

Клапаны регулирующие (КР)
Клапаны запорно-регулирующие (КЗР)

Назначение.

Клапаны предназначены для использования на центральных и индивидуальных тепловых пунктах (ЦТП и ИТП), в системах горячего водоснабжения, системах приточной вентиляции тепличных хозяйств и в других областях народного хозяйства для автоматического регулирования технологических процессов.

Клапаны запорно-регулирующие являются универсальными в эксплуатации, так как совмещают в себе работу запорного и регулирующего устройств. Фторопластовое уплотнение в затворе обеспечивает требуемую герметичность в положении «закрыто».

ТИП КОНСТРУКЦИИ	ТИП УПРАВЛЕНИЯ	МАТЕРИАЛ КОРПУСА	МАТЕРИАЛ УПЛОТНЕНИЯ В ЗАТВОРЕ
РАЗГРУЖЕННЫЕ односедельные прямоходные	ЭЛЕКТРИЧЕСКИЙ ИСПОЛНИТЕЛЬНЫЙ МЕХАНИЗМ (ЭИМ)	ЧУГУН СЧ20 (Ч)	«МЕТАЛЛ ПО МЕТАЛЛУ» (НЖ)
НЕРАЗГРУЖЕННЫЕ односедельные прямоходные			
ДВУХСЕДЕЛЬНЫЕ прямоходные		СТАЛЬ 25Л (С)	
УГЛОВЫЕ односедельные	МЕМБРАННЫЙ ИСПОЛНИТЕЛЬНЫЙ МЕХАНИЗМ (МИМ)	СТАЛЬ ЛЕГИРОВАННАЯ 20ГЛ (ЛС)	«МЯГКОЕ» ФТОРОПЛАСТ - 4 (П)
ТРЕХХОДОВЫЕ смесительные и разделительные		СТАЛЬ НЕРЖАВЕЮЩАЯ 12Х18Н9ТЛ (НЖ)	

ТЕХНИЧЕСКИЕ ХАРАКТЕРИСТИКИ

МАТЕРИАЛ КОРПУСА		ЧУГУН (Ч)		СТАЛЬ (С)		ЛЕГИРОВАННАЯ (ЛС)		НЕРЖАВЕЮЩАЯ (НЖ)	
УПЛОТНЕНИЕ В ЗАТВОРЕ		П	НЖ	П	НЖ	П	НЖ	П	НЖ
СРЕДА		Вода, пар, воздух		Вода, пар, воздух, аммиак, природный газ, нефть, нефтепродукты		Вода, пар, воздух, аммиак, природный газ, нефть, нефтепродукты		Вода, пар, воздух, аммиак, природный газ влажный, нефтепродукты, содержащие сероводород свыше 0,1%	
ТЕМПЕРАТУРА РАБОЧЕЙ СРЕДЫ*, °С		-15 ...+150	-15 ...+300*	-40 ...+150	-40 ...+425*	-60 ...+150	-60 ...+425*	-60 ...+150	-60 ...+560*
ТЕМПЕРАТУРА ОКРУЖАЮЩЕЙ СРЕДЫ**, °С		-15 ...+50		-40 ...+50		-60 ...+50		-60 ...+50	
КЛИМАТИЧЕСКОЕ ИСПОЛНЕНИЕ		У2		У1		ХЛ1		УХЛ1	
PN, МПа (кгс/см²)	ОДНОСЕДЕЛЬНЫЕ РАЗГРУЖЕННЫЕ ПО ДАВЛЕНИЮ	1,6 (16)		1,6 (16) 2,5 (25) 4,0 (40)		1,6 (16) 2,5 (25) 4,0 (40)		1,6 (16) 2,5 (25) 4,0 (40)	
	ОДНОСЕДЕЛЬНЫЕ НЕРАЗГРУЖЕННЫЕ ПО ДАВЛЕНИЮ								
	ДВУХСЕДЕЛЬНЫЕ	1,6 (16)		6,3 (63)		6,3 (63)		6,3 (63)	
	УГЛОВЫЕ	1,6 (16)		-		-		-	
	ТРЕХХОДОВЫЕ	-		1,6 (16)		1,6 (16)		1,6 (16)	

*Максимальная температура рабочей среды вода +250°С, пар +220°С для разгруженной конструкции.
** для ЭИМ «Regada» (Словакия) стандартное исполнение «-25…+50», исполнение ХЛ: «-40/-50/-60»;
для ЭИМ «AUMA» (Германия) стандартное исполнение «-0…+50», исполнение ХЛ: «-60…+50»;
для МИМ стандартное исполнение «-20…+40», исполнение ХЛ (термочехол): «-60…+50»;

ДОПУСТИМАЯ УТЕЧКА В ЗАТВОРЕ ПО ГОСТ 23866

ТИП	УПЛОТНЕНИЕ В ЗАТВОРЕ	%KVY
КЗР	П	0,001 при ΔРисп = PN = 1.6МПа (16кгс/см²)
	НЖ	0,005 при ΔРисп = PN = 1.6МПа (16кгс/см²)
КР	П	0,1 при ΔРисп = 0.4МПа (4кгс/см²)
	НЖ	0,1* при ΔРисп = 0.4МПа (4кгс/см²)

* Для клапанов двухседельных с МИМ допустимая утечка 0,05 при ΔРисп = 0.4МПа (4кгс/см²).

РАБОЧИЙ ХОД ШТОКА, мм

DN	15	20	25	32	40	50	65	80	100	125	150	200	250	300
ОДНОСЕДЕЛЬНЫЕ	10	10	20*	20	20	20	32	32	32	50	50	50	50	50
ДВУХСЕДЕЛЬНЫЕ	-	-	16	-	25	25	-	40	50	-	50	50	-	-
УГЛОВЫЕ	10	10	20*	20	20	20	32	32	32	50	50	50	50	50
ТРЕХХОДОВЫЕ	10	10	20*	20	20	20	25	32	32	-	-	-	-	-

*Для клапанов с МИМ рабочий ход - 16 мм.

УСЛОВНО ПРОПУСКНАЯ СПОСОБНОСТЬ Kvy

Kvy представляет собой объемный расход жидкости ($м^3$/ч) с плотностью 1000 кг/ $м^3$ при перепаде давления 0,1 МПа. Пропускная способность клапана (Kv) рассчитывается по методике, изложенной в РТМ 108.711.02-79. В соответствии с расчетной величиной Kv подбирается величина Kvy из предлагаемого ряда. При этом не следует выбирать клапан с очень большим запасом по Kvy. Практика показывает - достаточный запас должен находится в диапазоне от 10% до 30 % от расчетной величины Kv. В противном случае клапан вынужден будет работать в зоне закрытия с повышенной частотой включений, что ведет к ускоренному износу узлов и деталей, увеличению вероятности отказов и потери работоспособности клапана.

В зависимости от профиля плунжера применяются следующие типы пропускной характеристики: линейная (ЛKv), равнопроцентная (PKv). Для клапанов с линейной характеристикой изменение пропускной способности пропорционально перемещению плунжера, независимо от его положения, для равнопроцентной - изменение пропускной способности при перемещении плунжера пропорционально текущему значению пропускной способности.

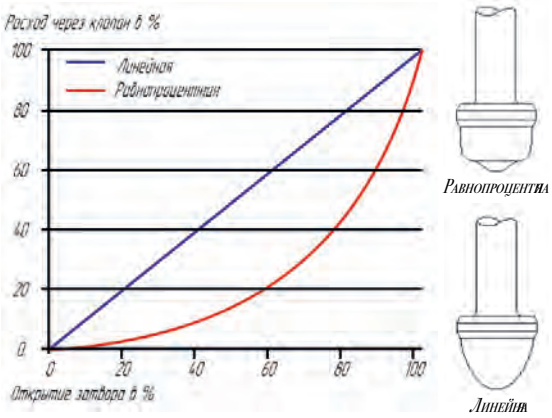

ТАБЛИЦА ПРЕДЛАГАЕМЫХ ВАРИАНТОВ УСЛОВНО-ПРОПУСКНОЙ СПОСОБНОСТИ, $м^3$/ч

DN	Kvy																																							
	0.1	0.16	0,25	0,32	0,4	0,5	0,63	0,8	1,0	1,25	1,6	2,0	2,5	3,2	4,0	5,0	6,3	8,0	10	12,5	16	20	25	32	40	50	63	80	100	125	160	200	250	320	400	500	630	800	1000	1250	1600
односедельные, угловые																																								
15	0,1	0,16	0,25		0,4		0,63		1,0		1,6		2,5	3,2	4,0																										
20											1,6		2,5		4,0		6,3																								
25	0,1	0,16	0,25	0,32	0,4	0,5	0,63	0,8	1,0	1,25	1,6	2,0	2,5	3,2	4,0	5,0	6,3	8,0	10		16																				
32															4,0		6,3		10	12,5	16																				
40																			10		16		25		40																
50																			10	12,5	16	20	25	32	40		63														
65																							25	32	40	50	63		100												
80																									40	50	63	80	100		160										
100																											63	80	100	125	160		250								
125																													100	125	160	200	250	320							
150																															160		250		400						
200																																	250		400		630				
250																																				500		800		1250	
300																																							1000	1250	1600
двухседельные																																								
25											1,6		2,5	3,2	4,0		6,3	8,0	10	12,5	16																				
40																			10		16		25		40																
50																					16		25		40		63														
80																									40		63		100		160										
100																											63		100		160		250								
150																															160		250		400						
200																																	250		400		630				
трехходовые																																								
15															4,0																										
20																	6,3																								
25																			10																						
32																					16																				
40																							25																		
50																									40																
65																											63														
80																													100												
100																															160										

Гарантийный срок эксплуатации - 12 месяцев со дня ввода в эксплуатацию.
Срок консервации - 3 года. Срок службы - не менее 10 лет. Наработка на отказ - 10 000 часов.

СТРУКТУРА УСЛОВНОГО ОБОЗНАЧЕНИЯ

КЗР 25ч945п, PN16, DN25, Kvy3,2, ST0
КР 25нж52нж (Н3), PN40, DN100, PKv, Kvy160, МИМ 320
КРУ 26ч41п (Н0), PN16, DN40, Kvy16, МИМ 250
КТЭ 27с947нж, PN16, DN65, ST0

*При заказе клапана, предназначенного для газообразных сред, необходимо делать пометку - «ГС».

**При заказе клапана с равнопроцентной пропускной характеристикой, указать PKv (линейная характеристика - по умолчанию).

Разрешительная документация

Клапаны регулирующие (КРр)
Клапаны запорно-регулирующие (КЗРр)
односедельные с ЭИМ разгруженные по давлению
DN32-300, PN1,6-4,0 МПа

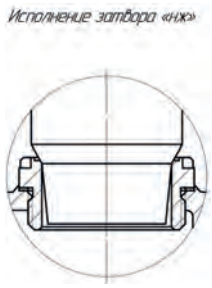

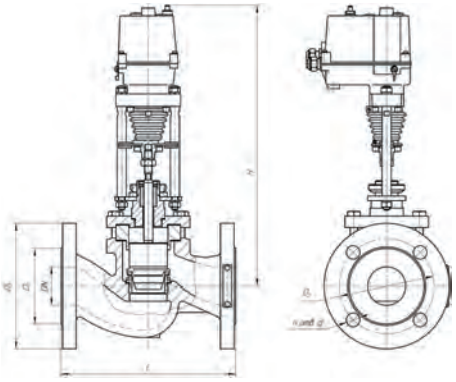

НАИМЕНОВАНИЕ ДЕТАЛЕЙ	МАТЕРИАЛЬНОЕ ИСПОЛНЕНИЕ							
	Чугун (Ч)		Сталь (С)		Легированная (ЛС)		Нержавеющая (НЖ)	
КОРПУС	Сталь СЧ20 ГОСТ 1412		Сталь 25Л ГОСТ 977 Сталь 20ГЛ ГОСТ 21357		Сталь 20ГЛ ГОСТ 21357		Сталь 12Х18Н9ТЛ ГОСТ 977	
КРЫШКА	Сталь 20 ГОСТ 1050				Сталь 09Г2С ГОСТ 19281		Сталь 12Х18Н10Т ГОСТ 5632	
УПЛОТНЕНИЕ В ЗАТВОРЕ	П	НЖ	П	НЖ	П	НЖ	П	НЖ
ПЛУНЖЕР, СЕДЛО	20Х13 ГОСТ 5632						14Х17Н2 ГОСТ 5632 *(12Х18Н10Т ГОСТ 5632)	
ТАБЛИЦА ФИГУР	КЗРр 25ч945п	КЗРр/КРр 25ч945нж	КЗРр 25с947п	КЗРр/КРр 25с947нж	КЗРр 25лс947п	КЗРр/КРр 25лс947нж	КЗРр 25нж947п	КЗРр/КРр 25нж947нж
PN, МПА (КГС/СМ2)	1,6 (16)		1,6 (16) 2,5 (25) 4,0 (40)					

* Спецзаказ

ДОПУСТИМЫЙ ПЕРЕПАД ДАВЛЕНИЙ

DN	ΔP, при комплектации ЭИМ, МПа (кгс/см²)*							СТАНДАРТНАЯ КОМПЛЕКТАЦИЯ ЭИМ
	ST mini	ПЭП-САЗ-2000	ST 0 ПЭП-САЗ-4000	ST 0.1 ПЭП-САЗ-8000	ST 1 ПЭП-САЗ-10000	ST 2 ПЭП-САЗ-25000	MT ПЭП-САЗ-40000	
15**	2.8(28)		4.0(40)	4.0(40)	4.0(40)	4.0(40)	4.0(40)	ПЭП-САЗ-2000/ST mini
20**	2.8(28)		4.0(40)	4.0(40)	4.0(40)	4.0(40)	4.0(40)	ПЭП-САЗ-2000/ST mini
25**	2.3(23)		4.0(40)	4.0(40)	4.0(40)	4.0(40)	4.0(40)	ПЭП-САЗ-2000/ST mini
32	4.0(40)		4.0(40)	4.0(40)	4.0(40)	4.0(40)	4.0(40)	ПЭП-САЗ-2000/ST mini
40	4.0(40)		4.0(40)	4.0(40)	4.0(40)	4.0(40)	4.0(40)	ПЭП-САЗ-2000/ST mini
50	4.0(40)		4.0(40)	4.0(40)	4.0(40)	4.0(40)	4.0(40)	ПЭП-САЗ-2000/ST mini
65	-		4.0(40)	4.0(40)	4.0(40)	4.0(40)	4.0(40)	ПЭП-САЗ-2000/ST 0
80	-		4.0(40)	4.0(40)	4.0(40)	4.0(40)	4.0(40)	ПЭП-САЗ-4000/ST 0
100	-		4.0(40)	4.0(40)	4.0(40)	4.0(40)	4.0(40)	ПЭП-САЗ-4000/ST 0
125	-		-	4.0(40)	4.0(40)	4.0(40)	4.0(40)	ПЭП-САЗ-8000/ST 0.1
150	-		-	2,5(25)	4.0(40)	4.0(40)	4.0(40)	ПЭП-САЗ-8000/ST 0.1
200*	-		-	1.6(16)***	4.0(40)	4.0(40)	4.0(40)	ПЭП-САЗ-10000/ST 1
250*	-		-	-	4.0(40)	2.5(25)	4.0(40)	ПЭП-САЗ-10000/ST 2
300*	-		-	-	1.6(16)	4.0(40)	4.0(40)	ПЭП-САЗ-25000/ST 2

ГАБАРИТНЫЕ И ПРИСОЕДИНИТЕЛЬНЫЕ РАЗМЕРЫ

DN	PN	D1	D2	D3	L	n	d	H	Масса, кг
15**	16 25 40	46	65	95	130	4	14	365	5,5
20**		56	75	105	150	4	14	370	6
25**		65	85	115	160	4	14	375	7
32		76	100	135	180	4	18	420	9
40		84	110	145	200	4	18	445	12
50		99	125	160	230	4	18	495	16
65	16	118	145	180	290	4	18	595	31
	25, 40	118	145	180	290	8	18	595	31
80	16	132	160	195	310	4	18	595	34
	25,40	132	160	195	310	8	18	595	34
100	16	156	180	215	350	8	18	610	43
	25, 40	156	190	230	350	8	22	610	43
125	16	184	210	245	400	8	18	755	68
	25, 40	184	220	270	400	8	26	755	68
150	16	211	240	280	480	8	22	840	102
	25, 40	211	250	300	480	8	26	840	102
200	16	266	295	335	600	12	22	870	140
	25	274	310	360	600	12	26	870	140
	40	284	320	375	600	12	30	870	140
250	16	319	355	405	730	12	26	870	280
	25	330	370	425	730	12	30	870	280
300	16	370	410	460	850	12	26	940	350
	25	389	430	485	850	16	30	940	350

* Не может превышать PN.
** Не разгруженные по давлению.
*** Только для уплотнения «п», для уплотнения «нж» выбирать более мощный ЭИМ.
Исполнение фланцев уточнять при заказе, стандартное исполнение: В ряд1 по ГОСТ 33259.

Клапаны регулирующие (КР)
Клапаны запорно-регулирующие (КЗР)
односедельные с ЭИМ
неразгруженные по давлению
DN15-300, PN1,6-4,0 МПа

Разрешительная документация

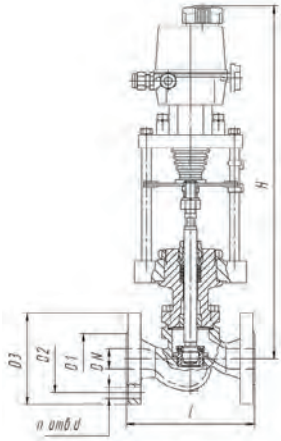

НАИМЕНОВАНИЕ ДЕТАЛЕЙ	МАТЕРИАЛЬНОЕ ИСПОЛНЕНИЕ							
	Чугун (Ч)		Сталь (С)		Легированная (ЛС)		Нержавеющая (НЖ)	
КОРПУС	Сталь СЧ20 ГОСТ 1412		Сталь 25Л ГОСТ 977 Сталь 20ГЛ ГОСТ 21357		Сталь 20ГЛ ГОСТ 21357		Сталь 12Х18Н9ТЛ ГОСТ 977	
КРЫШКА	Сталь 20 ГОСТ 1050				Сталь 09Г2С ГОСТ 19281		Сталь 12Х18Н10Т ГОСТ 5632	
УПЛОТНЕНИЕ В ЗАТВОРЕ	п	нж	п	нж	п	нж	п	нж
ПЛУНЖЕР, СЕДЛО	20Х13 ГОСТ 5632						14Х17Н2 ГОСТ 5632 *(12Х18Н10Т ГОСТ 5632)	
ТАБЛИЦА ФИГУР	КЗР 25ч945п	КЗР/КР 25ч945нж	КЗР 25с947п	КЗР/КР 25с947нж	КЗР 25лс947п	КЗР/КР 25лс947нж	КЗР 25нж947п	КЗР/КР 25нж947нж
PN, МПА (КГС/СМ2)	1,6 (16)		1,6 (16) 2,5 (25) 4,0 (40)					

* Спецзаказ

ДОПУСТИМЫЙ ПЕРЕПАД ДАВЛЕНИЙ

DN	ΔP, при комплектации ЭИМ, МПа (кгс/см²)*							СТАНДАРТНАЯ КОМПЛЕКТАЦИЯ ЭИМ
	ST mini	ПЭП-СА3-2000	ST 0 ПЭП-СА3-4000	ST 0,1 ПЭП-СА3-8000	ST 1 ПЭП-СА3-10000	ST 2 ПЭП-СА3-25000	MT ПЭП-СА3-40000	
15	2,8 (28)		4,0(40)	4,0(40)	4,0(40)	4,0(40)	4,0(40)	ПЭП-СА3-2000/ST mini
20			4,0(40)	4,0(40)	4,0(40)	4,0(40)	4,0(40)	ПЭП-СА3-2000/ST mini
25	2,3 (23)		4,0(40)	4,0(40)	4,0(40)	4,0(40)	4,0(40)	ПЭП-СА3-2000/ST mini
32	1,3(13)		4,0(40)	4,0(40)	4,0(40)	4,0(40)	4,0(40)	ПЭП-СА3-2000/ST 0
40	0,8(8)		4,0(40)	4,0(40)	4,0(40)	4,0(40)	4,0(40)	ПЭП-СА3-4000/ST 0
50	0,5(5)		2,8(28)	4,0(40)	4,0(40)	4,0(40)	4,0(40)	ПЭП-СА3-4000/ST 0
65	-		1,3(13)	2,4(24)	3,6(36)	4,0(40)	4,0(40)	ПЭП-СА3-8000/ST 0,1
80	-		0,8(8)	1,5(15)	2,2(22)	4,0(40)	4,0(40)	ПЭП-СА3-8000/ST 0,1
100	-		0,4(4)	0,8(8)	1,2(12)	3,3(33)	4,0(40)	ПЭП-СА3-8000/ST 0,1
125	-		-	0,4(4)	0,8(8)	1,8(18)	2,8(28)	ПЭП-СА3-10000/ST 1
150	-		-	-	0,6(6)	1,4(14)	1,8(18)	ПЭП-СА3-25000/ST 2
200	-		-	-	0,4(4)	0,8(8)	1,1(11)	ПЭП-СА3-25000/ST 2
250	-		-	-	-	0,4(4)	0,8(8)	ПЭП-СА3-40000/MT
300	-		-	-	-	-	0,5(5)	ПЭП-СА3-40000/MT

* не может превышать PN

ГАБАРИТНЫЕ И ПРИСОЕДИНИТЕЛЬНЫЕ РАЗМЕРЫ

DN	PN	D1	D2	D3	L	n	d	H	Масса, кг
15	16 25 40	46	65	95	130	4	14	365	5,5
20		56	75	105	150	4	14	370	6
25		65	85	115	160	4	14	375	7
32		76	100	135	180	4	18	420	9
40		84	110	145	200	4	18	445	12
50		99	125	160	230	4	18	495	16
65	16	118	145	180	290	4	18	595	31
	25, 40	118	145	180	290	8	18	595	31
80	16	132	160	195	310	4	18	595	34
	25, 40	132	160	195	310	8	18	595	34
100	16	156	180	215	350	8	18	610	43
	25, 40	156	190	230	350	8	22	610	43
125	16	184	210	245	400	8	18	755	68
	25, 40	184	220	270	400	8	26	755	68
150	16	211	240	280	480	8	22	840	102
	25, 40	211	250	300	480	8	26	840	102
200	16	266	295	335	600	12	22	870	140
	25	274	310	360	600	12	26	870	140
	40	284	320	375	600	12	30	870	140
250	16	319	355	405	730	12	26	870	280
	25	330	370	425	730	12	30	870	280
300	16	370	410	460	850	12	26	940	350
	25	389	430	485	850	16	30	940	350

Исполнение фланцев уточнять при заказе, стандартное исполнение: В ряд 1 по ГОСТ 33259.

Клапаны регулирующие (КР) двухседельные с ЭИМ DN25-200, PN1,6-6,3 МПа

Разрешительная документация

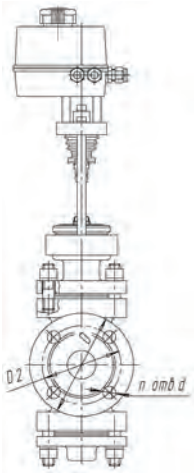

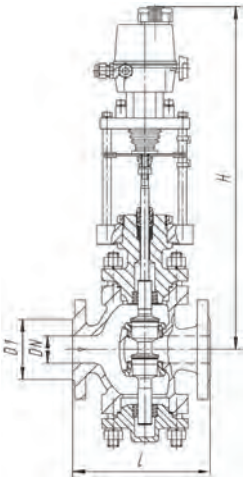

НАИМЕНОВАНИЕ ДЕТАЛЕЙ	МАТЕРИАЛЬНОЕ ИСПОЛНЕНИЕ			
	Чугун (Ч)	Сталь (С)	Легированная (ЛС)	Нержавеющая (НЖ)
КОРПУС, КРЫШКА (ВЕРХНЯЯ/НИЖНЯЯ)	Сталь СЧ20 ГОСТ 1412	Сталь 25Л ГОСТ 977 Сталь 20ГЛ ГОСТ 21357	Сталь 20ГЛ ГОСТ 21357	Сталь 12Х18Н9ТЛ ГОСТ 977
УПЛОТНЕНИЕ В ЗАТВОРЕ	НЖ	НЖ	НЖ	НЖ
ПЛУНЖЕР, СЕДЛО	20Х13 ГОСТ 5632			14Х17Н2 ГОСТ 5632 *(12Х18Н10Т ГОСТ 5632)
ТАБЛИЦА ФИГУР	КР 25ч940нж	КР 25с998нж	КР 25лс998нж	КР 25нж998нж
PN, МПА (КГС/СМ2)	1,6 (16)	6,3 (63)		

* Спецзаказ

ДОПУСТИМЫЙ ПЕРЕПАД ДАВЛЕНИЙ

DN	PN	ΔP, при комплектации ЭИМ, МПа (кгс/см²)*							СТАНДАРТНАЯ КОМПЛЕКТАЦИЯ ЭИМ
		ST mini	ПЭП-СА3-2000	ST 0 ПЭП-СА3-4000	ST 0,1 ПЭП-СА3-8000	ST 1 ПЭП-СА3-10000	ST 2 ПЭП-СА3-25000	MT ПЭП-СА3-40000	
25	16	0,6(6)		1,5(15)	1,5(15)	1,5(15)	-	-	ПЭП-СА3-2000/ST mini
	63	-		2,5(25)	2,5(25)	2,5(25)	-	-	ПЭП-СА3-4000/ST 0
40	16	-		1,5(15)	1,5(15)	1,5(15)	-	-	ПЭП-СА3-2000/ST 0
	63	-		-	2,5(25)	2,5(25)	-	-	ПЭП-СА3-8000/ST 0,1
50	16	-		1,5(15)	1,5(15)	1,5(15)	-	-	ПЭП-СА3-4000/ST 0
	63	-		-	2,5(25)	2,5(25)	-	-	ПЭП-СА3-8000/ST 0.1
80	16	-		-	0,7(7)	1,5(15)	-	-	ПЭП-СА3-8000/ST 0.1
	63	-		-	1,6(16)	1,6(16)	-	-	ПЭП-СА3-8000/ST 0.1
100	63	-		-	-	1,2(12)	-	-	ПЭП-СА3-10000/ST 1

ГАБАРИТНЫЕ И ПРИСОЕДИНИТЕЛЬНЫЕ РАЗМЕРЫ

DN	PN	D	D1	D2	h	D3	D4	h2	L	n	d	H	Масса, кг
25	16	115	85	65	2	-	-	-	160	4	14	480	15
	63	135	100	68	2	42	58	3	210	4	18	500	15
40	16	145	110	84	2	-	-	-	200	4	18	500	25
	63	165	125	88	3	60	76	3	260	4	22	605	34
50	16	160	125	99	2	-	-	-	230	4	18	520	30
	63	175	135	102	3	72	88	3	300	4	22	625	47
80	16	195	160	132	2	-	-	-	310	4	18	655	54
	63	210	170	133	3	105	121	3	380	8	22	675	62
100	63	250	200	158	3	128	150	3	430	8	26	945	134
150	63	340	280	212	3	182	204	3	550	8	33	995	250
200	63	405	345	285	3	238	260	3	650	12	33	1400	490

Исполнение фланцев уточнять при заказе, стандартное исполнение: PN16 - B ряд 1 по ГОСТ 33259, PN63 - D ряд 1 по ГОСТ 33259 или по согласованию с заказчиком F ряд 1 по ГОСТ 33259.

Клапаны регулирующие (КРУ) запорно-регулирующие (КЗРУ) односедельные угловые с ЭИМ DN15-300, PN1,6 МПа

Разрешительная документация

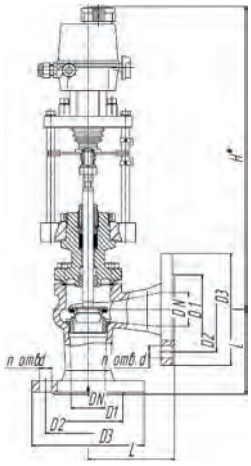

Исполнение затвора «нж»

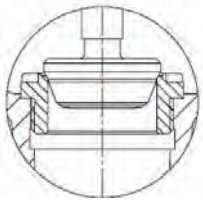

МАТЕРИАЛ ОСНОВНЫХ ДЕТАЛЕЙ

МАТЕРИАЛЫ		
КОРПУС	ЧУГУН (Ч)	
УПЛОТНЕНИЕ В ЗАТВОРЕ	П	НЖ
ПЛУНЖЕР, СЕДЛО	20Х13	20Х13
ТАБЛИЦА ФИГУР	КЗРУ/КРУ 26ч945п	КЗРУ/КРУ 26ч945нж
PN, МПа (кгс/см²)	1,6(16)	

ДОПУСТИМЫЙ ПЕРЕПАД ДАВЛЕНИЙ

DN	ΔP, МПа (кгс/см²), при комплектации ЭИМ							Стандартная комплектация ЭИМ
	ST mini	ПЭП-СА3-2000	ST 0 ПЭП-СА3-4000	ST 0.1 ПЭП-СА3-8000	ST 1 ПЭП-СА3-10000	ST 2 ПЭП-СА3-25000	MT ПЭП-СА3-40000	
15	1.6(16)		1.6(16)	1.6(16)	1.6(16)	-	-	ПЭП-СА3-2000/ST mini
20	1.6(16)		1.6(16)	1.6(16)	1.6(16)	-	-	ПЭП-СА3-2000/ST mini
25	1.6(16)		1.6(16)	1.6(16)	1.6(16)	-	-	ПЭП-СА3-2000/ST mini
32	-		1.6(16)	1.6(16)	1.6(16)	-	-	ПЭП-СА3-4000/ST 0
40	-		1.6(16)	1.6(16)	1.6(16)	-	-	ПЭП-СА3-4000/ST 0
50	-		1.6(16)	1.6(16)	1.6(16)	-	-	ПЭП-СА3-4000/ST 0
65	-	-	-	1.6(16)	1.6(16)	-	-	ПЭП-СА3-8000/ST 0.1
80	-	-	-	1.6(16)	1.6(16)	1.6(16)	-	ПЭП-СА3-8000/ST 0.1
100	-	-	-	0.8(8)	1.2(12)	1.6(16)	-	ПЭП-СА3-8000/ST 0.1
125	-	-	-	-	0.8(8)	1.6(16)	1.6(16)	ПЭП-СА3-10000/ST 1
150	-	-	-	-	-	1.2(12)	1.6(16)	ПЭП-СА3-25000/ST2
200	-	-	-	-	-	0.8(8)	1.2(12)	ПЭП-СА3-25000/ST2
250	-	-	-	-	-		0.8(8)	ПЭП-СА3-40000/MT
300	-	-	-	-	-		0,5(5)	ПЭП-СА3-40000/MT

ГАБАРИТНЫЕ И ПРИСОЕДИНИТЕЛЬНЫЕ РАЗМЕРЫ

DN	D1	D2	D3	L	n	d	H	Масса, кг
15	46	65	95	90	4	14	350	5,5
20	56	75	105	95	4	14	350	6
25	65	85	115	100	4	14	360	7
32	76	100	135	105	4	18	400	9
40	84	110	145	115	4	18	410	12
50	99	125	160	125	4	18	470	16
65	118	145	180	145	4	18	570	31
80	132	160	195	155	4	18	575	34
100	156	180	215	175	8	18	600	43
125	184	210	245	200	8	18	795	68
150	211	240	280	225	8	22	820	102
200	266	295	335	275	12	22	870	140
250	319	355	405	325	12	26	900	280
300	370	410	460	375	12	26	970	350

Исполнение фланцев уточнять при заказе, стандартное исполнение: В ряд 1 ГОСТ 33259.

Разрешительная документация

Клапаны регулирующие (КР) трехходовые с электроприводом смесительные (КТЭ) и разделительные (КТЭР) DN15-100, PN1,6 МПа

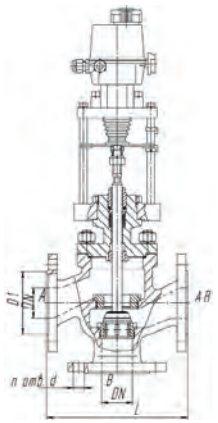

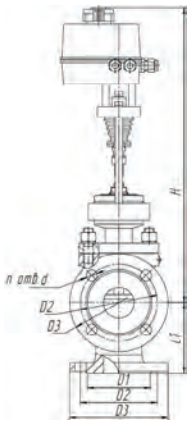

НАИМЕНОВАНИЕ ДЕТАЛЕЙ		МАТЕРИАЛЬНОЕ ИСПОЛНЕНИЕ		
		Сталь (С)	Легированная (ЛС)	Нержавеющая (НЖ)
КОРПУС		Сталь 25Л ГОСТ 977	Сталь 20ГЛ ГОСТ 21357	Сталь 12Х18Н9ТЛ ГОСТ 977
		Сталь 20ГЛ ГОСТ 21357		
КРЫШКА		Сталь 20 ГОСТ 1050	Сталь 09Г2С ГОСТ 19281	Сталь 12Х18Н10Т ГОСТ 5632
УПЛОТНЕНИЕ В ЗАТВОРЕ		НЖ	НЖ	НЖ
ПЛУНЖЕР, СЕДЛО		20Х13 ГОСТ 5632		14Х17Н2 ГОСТ 5632
ТАБЛИЦА ФИГУР	СМЕСИТЕЛЬНЫЕ	КТЭ 27с947нж	КТЭ 27лс947нж	КТЭ 27нж947нж
	РАЗДЕЛИТЕЛЬНЫЕ	КТЭР 23с947нж	КТЭР 23лс947нж	КТЭР 23нж947нж
PN, МПА (КГС/СМ2)		1,6 (16)		

НАПРАВЛЕНИЕ РАБОЧЕЙ СРЕДЫ

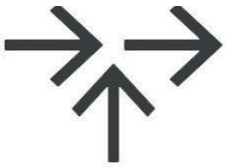

смесительный

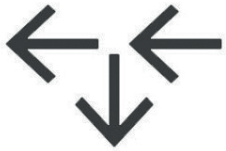

разделительный

ДОПУСТИМЫЙ ПЕРЕПАД ДАВЛЕНИЙ

DN	ΔP, МПа (кгс/см²), при комплектации ЭИМ						Стандартная комплектация ЭИМ
	ST mini	ПЭП-СА3-2000	ST 0 ПЭП-СА3-4000	ST 0.1 ПЭП-СА3-8000	ST 1 ПЭП-СА3-10000	ST 1-EX ПЭП-СА3-EX-10000	
15	1.0(10)		1.6(16)	1.6(16)	1.6(16)	1.6(16)	ПЭП-СА3-2000/ST mini
20	1.0(10)		1.6(16)	1.6(16)	1.6(16)	1.6(16)	
25	1.0(10)		1.6(16)	1.6(16)	1.6(16)	1.6(16)	
32	0.8(8)		1.6(16)	1.6(16)	1.6(16)	1.6(16)	
40	0.8(8)		1.6(16)	1.6(16)	1.6(16)	1.6(16)	
50	-		1.0(10)	1.6(16)	1.6(16)	1.6(16)	ПЭП-СА3-4000/ST 0
65	-		0.8(8)	1.6(16)	1.6(16)	1.6(16)	
80	-		-	1.0(10)	1.6(16)	1.6(16)	ПЭП-СА3-8000/ST 0.1
100	-		-	0,8(8)	1,2(12)	1,2(12)	

ГАБАРИТНЫЕ И ПРИСОЕДИНИТЕЛЬНЫЕ РАЗМЕРЫ

DN	D1	D2	D3	L	n	d	H	L1	Масса, кг
15	46	65	95	130	4	14	415	65	7
20	56	75	105	150	4	14	425	75	9
25	65	85	115	160	4	14	440	80	11
32	76	100	135	180	4	18	450	90	15
40	84	110	145	200	4	18	470	100	21
50	99	125	160	230	4	18	585	115	27
65	118	145	180	290	4	18	615	145	37
80	132	160	195	310	4	18	730	155	49
100	156	180	215	350	8	18	775	175	56

Исполнение фланцев уточнять при заказе, стандартное исполнение: В ряд 1 ГОСТ 33259.

Клапаны запорно-регулирующие (КЗРр) односедельные разгруженные по давлению с МИМ DN32-300, PN1,6-4,0 МПа

Разрешительная документация

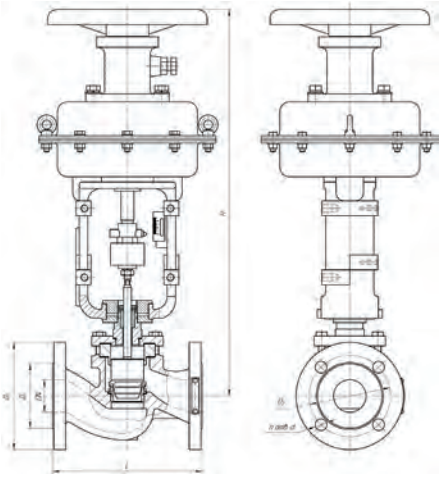

Исполнение затвора «НЖ»

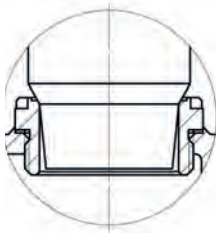

НАИМЕНОВАНИЕ ДЕТАЛЕЙ	МАТЕРИАЛЬНОЕ ИСПОЛНЕНИЕ							
	Чугун (Ч)		Сталь (С)		Легированная (ЛС)		Нержавеющая (НЖ)	
КОРПУС	Сталь СЧ20 ГОСТ 1412		Сталь 25Л ГОСТ 977 Сталь 20ГЛ ГОСТ 21357		Сталь 20ГЛ ГОСТ 21357		Сталь 12Х18Н9ТЛ ГОСТ 977	
КРЫШКА	Сталь 20 ГОСТ 1050				Сталь 09Г2С ГОСТ 19281		Сталь 12Х18Н10Т ГОСТ 5632	
УПЛОТНЕНИЕ В ЗАТВОРЕ	П	НЖ	П	НЖ	П	НЖ	П	НЖ
ПЛУНЖЕР, СЕДЛО	20Х13 ГОСТ 5632						14Х17Н2 ГОСТ 5632 *(12Х18Н10Т ГОСТ 5632)	
ТАБЛИЦА ФИГУР	КЗРр 25ч41/ 42п(НО/НЗ)	КЗРр 25ч41/ 42нж(НО/НЗ)	КЗРр25с47/ 52п(НО/НЗ)	КЗРр25с47/ 52нж(НО/НЗ)	КЗРр25лс47/ 52п(НО/НЗ)	КЗРр25с47/ 52нж(НО/НЗ)	КЗРр25нж47/ 52п(НО/НЗ)	КЗРр25нж47/ 52нж(НО/НЗ)
PN, МПА (КГС/СМ2)	1,6 (16)		1,6 (16) 2,5 (25) 4,0 (40)					

* Спецзаказ

ДОПУСТИМЫЙ ПЕРЕПАД ДАВЛЕНИЙ

ΔP, при комплектации МИМ, МПа (кгс/см²)

МИМ	DN													
	15*	20*	25*	32	40	50	65	80	100	125	150	200*	250*	300*
200	1,6(16)	1,6(16)	1,6(16)	-	-	-	-	-	-	-	-	-	-	-
250	-	-	-	4,0(40)	4,0(40)	4,0(40)	-	-	-	-	-	-	-	-
320	-	-	-	-	-	-	4,0(40)	4,0(40)	4,0(40)	-	-	-	-	-
400	-	-	-	-	-	-	-	-	-	4,0(40)	4,0(40)	4,0(40)	-	-
500	-	-	-	-	-	-	-	-	-	-	-	-	4,0(40)	4,0(40)

ГАБАРИТНЫЕ И ПРИСОЕДИНИТЕЛЬНЫЕ РАЗМЕРЫ

DN	PN	D1	D2	D3	L	n	d	H	Масса, кг
15*	16 25 40	46	65	95	130	4	14	555	22
20*		56	75	105	150	4	14	555	23
25*		65	85	115	160	4	14	560	24
32		76	100	135	180	4	18	645	27
40		84	110	145	200	4	18	645	30
50		99	125	160	230	4	18	645	32
65	16	118	145	180	290	4	18	915	55
	25, 40	118	145	180	290	8	18	915	55
80	16	132	160	195	310	4	18	920	63
	25, 40	132	160	195	310	8	18	920	63
100	16	156	180	215	350	8	18	940	72
	25, 40	156	190	230	350	8	22	940	73
125	16	184	210	245	400	8	18	955	90
	25, 40	184	220	270	400	8	26	955	92
150	16	211	240	280	480	8	22	1080	152
	25, 40	211	250	300	480	8	26	1080	155
200	16	266	295	335	600	12	22	1110	190
	25	274	310	360	600	12	26	1110	195
	40	284	320	375	600	12	30	1110	195
250	16	319	355	405	730	12	26	1315	320
	25	330	370	425	730	12	30	1315	330
300	16	370	410	460	850	12	26	1355	390
	25	389	430	485	850	16	30	1355	390

* Не разгруженные по давлению.
Исполнение фланцев уточнять при заказе, стандартное исполнение: В ряд 1 ГОСТ 33259.

Разрешительная документация

Клапаны регулирующие (КР) односедельные с МИМ DN15-300, PN1,6-4,0 МПа

Исполнение затвора «нж»

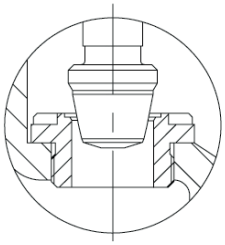

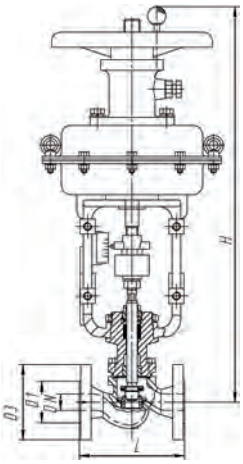

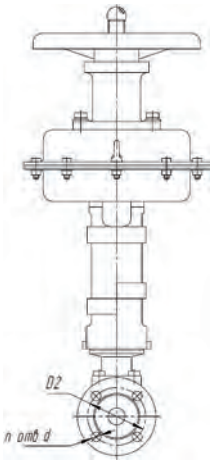

НАИМЕНОВАНИЕ ДЕТАЛЕЙ	МАТЕРИАЛЬНОЕ ИСПОЛНЕНИЕ							
	Чугун (Ч)		Сталь (С)		Легированная (ЛС)		Нержавеющая (НЖ)	
КОРПУС	Сталь СЧ20 ГОСТ 1412		Сталь 25Л ГОСТ 977 Сталь 20ГЛ ГОСТ 21357		Сталь 20ГЛ ГОСТ 21357		Сталь 12Х18Н9ТЛ ГОСТ 977	
КРЫШКА	Сталь 20 ГОСТ 1050				Сталь 09Г2С ГОСТ 19281		Сталь 12Х18Н10Т ГОСТ 5632	
УПЛОТНЕНИЕ В ЗАТВОРЕ	П	НЖ	П	НЖ	П	НЖ	П	НЖ
ПЛУНЖЕР, СЕДЛО	20Х13 ГОСТ 5632						14Х17Н2 ГОСТ 5632 *(12Х18Н10Т ГОСТ 5632)	
ТАБЛИЦА ФИГУР	КР 25ч41/ 42п(НО/Н3)	КР 25ч41/ 42нж(НО/Н3)	КР25с47/ 52п(НО/Н3)	КР25с47/ 52нж(НО/Н3)	КР25лс47/ 52п(НО/Н3)	КР25с47/ 52нж(НО/Н3)	КР25нж47/ 52п(НО/Н3)	КР25нж47/ 52нж(НО/Н3)
PN, МПА (КГС/СМ2)	1,6 (16)		1,6 (16) 2,5 (25) 4,0 (40)					

* Спецзаказ

ДОПУСТИМЫЙ ПЕРЕПАД ДАВЛЕНИЙ

ΔP, при комплектации МИМ, МПа (кгс/см²)	DN													
МИМ	15	20	25	32	40	50	65	80	100	125	150	200	250	300
200	1,6(16)	1,6(16)	1,6(16)	-	-	-	-	-	-	-	-	-	-	-
250	-	-	-	1,0(10)	1,0(10)	1,0(10)	-	-	-	-	-	-	-	-
320	-	-	-	-	-	-	0,6(6)	0,6(6)	0,6(6)	-	-	-	-	-
400	-	-	-	-	-	-	-	-	-	0,6(6)	0,4(4)	0,2(2)	-	-
500	-	-	-	-	-	-	-	-	-	-	-	-	0,2(2)	0,2(2)

ГАБАРИТНЫЕ И ПРИСОЕДИНИТЕЛЬНЫЕ РАЗМЕРЫ

DN	PN	D1	D2	D3	L	n	d	H	Масса, кг
15	16 25 40	46	65	95	130	4	14	555	22
20		56	75	105	150	4	14	555	23
25		65	85	115	160	4	14	560	24
32		76	100	135	180	4	18	645	27
40		84	110	145	200	4	18	645	30
50		99	125	160	230	4	18	645	32
65	16	118	145	180	290	4	18	915	55
	25, 40	118	145	180	290	8	18	915	55
80	16	132	160	195	310	4	18	920	63
	25, 40	132	160	195	310	8	18	920	63
100	16	156	180	215	350	8	18	940	72
	25, 40	156	190	230	350	8	22	940	73
125	16	184	210	245	400	8	18	955	90
	25, 40	184	220	270	400	8	26	955	92
150	16	211	240	280	480	8	22	1080	152
	25, 40	211	250	300	480	8	26	1080	155
200	16	266	295	335	600	12	22	1110	190
	25	274	310	360	600	12	26	1110	195
	40	284	320	375	600	12	30	1110	195
250	16	319	355	405	730	12	26	1315	320
	25	330	370	425	730	12	30	1315	330
300	16	370	410	460	850	12	26	1355	390
	25	389	430	485	850	16	30	1355	390

Исполнение фланцев уточнять при заказе, стандартное исполнение: В ряд 1 ГОСТ 33259.

Клапаны регулирующие (КР) двухседельные с МИМ DN25-200, PN1,6-6,3 МПа

Разрешительная документация

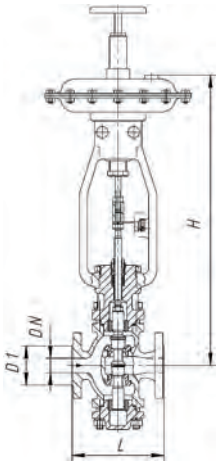

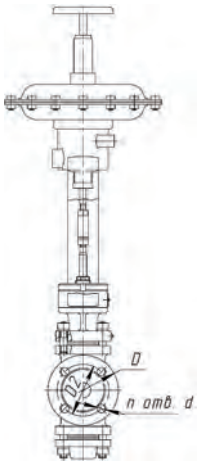

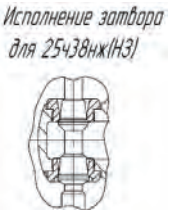

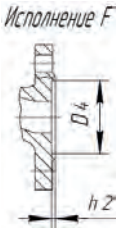

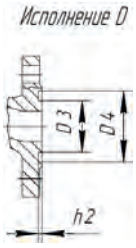

НАИМЕНОВАНИЕ ДЕТАЛЕЙ	МАТЕРИАЛЬНОЕ ИСПОЛНЕНИЕ			
	Чугун (Ч)	Сталь (С)	Легированная (ЛС)	Нержавеющая (НЖ)
КОРПУС, КРЫШКА (ВЕРХНЯЯ/НИЖНЯЯ)	Сталь СЧ20 ГОСТ 1412	Сталь 25Л ГОСТ 977 Сталь 20ГЛ ГОСТ 21357	Сталь 20ГЛ ГОСТ 21357	Сталь 12Х18Н9ТЛ ГОСТ 977
УПЛОТНЕНИЕ В ЗАТВОРЕ	нж	нж	нж	нж
ПЛУНЖЕР, СЕДЛО	20Х13 ГОСТ 5632			14Х17Н2 ГОСТ 5632 *(12Х18Н10Т ГОСТ 5632)
ТАБЛИЦА ФИГУР	КР 25ч37/38нж (НО/Н3)	КР 25с48/50нж (НО/Н3)	КР 25лс48/50нж (НО/Н3)	КР 25нж48/50нж (НО/Н3)
PN, МПА (КГС/СМ2)	1,6 (16)	6,3 (63)		

* Спецзаказ

ДОПУСТИМЫЙ ПЕРЕПАД ДАВЛЕНИЙ

ΔP, при комплектации МИМ, МПа (кгс/см²)	DN25		DN40		DN50		DN80		DN100
МИМ	PN16	PN63	PN16	PN63	PN16	PN63	PN16	PN63	PN63
200	1,5(15)	2,5(25)	-	-	-	-	-	-	-
250	-	-	1,5(15)	2,5(25)	1,5(15)	2,5(25)	-	-	-
320	-	-	-	-	-	-	0,7(7)	1,6(16)	-
400	-	-	-	-	-	-	-	-	0,6(6)
500	-	-	-	-	-	-	-	-	-

ГАБАРИТНЫЕ И ПРИСОЕДИНИТЕЛЬНЫЕ РАЗМЕРЫ

DN	PN	D	D1	D2	h	D3	D4	h2	L	n	d	H	Масса, кг
25	16	115	85	65	2	-	-	-	160	4	14	600	30
	63	135	100	68	2	42	58	3	210	4	18	615	32
40	16	145	110	84	2	-	-	-	200	4	18	680	42
	63	165	125	88	3	60	76	3	260	4	22	695	43
50	16	160	125	99	2	-	-	-	230	4	18	700	47
	63	175	135	102	3	72	88	3	300	4	22	715	51
80	16	195	160	132	2	-	-	-	310	4	18	1000	84
	63	210	170	133	3	105	121	3	380	8	22	1015	102
100	63	250	200	158	3	128	150	3	430	8	26	1130	159

Исполнение фланцев уточнять при заказе, стандартное исполнение: PN16 - B ряд 1 по ГОСТ 33259, PN63 - D ряд 1 по ГОСТ 33259 или по согласованию с заказчиком F ряд 1 по ГОСТ 33259.

Разрешительная документация

Клапаны регулирующие (КРУ) односедельные угловые с МИМ DN15-300, PN1,6 МПа

Исполнение затвора «нж»

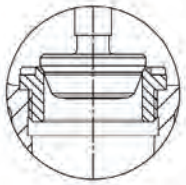

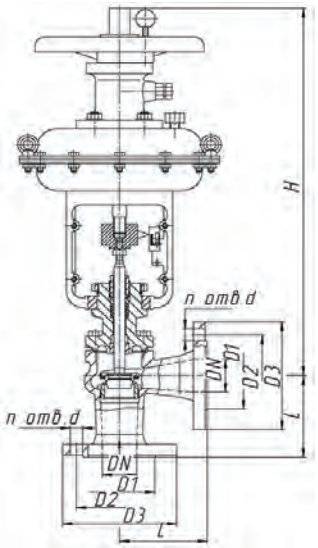

МАТЕРИАЛ ОСНОВНЫХ ДЕТАЛЕЙ

МАТЕРИАЛЫ		
КОРПУС	ЧУГУН (Ч)	
УПЛОТНЕНИЕ В ЗАТВОРЕ	п	нж
ПЛУНЖЕР, СЕДЛО	20Х13	20Х13
ТАБЛИЦА ФИГУР	КРУ 26ч41/42п (Н0/Н3)	КРУ 26ч41/42нж (Н0/Н3)
PN, МПа (кгс/см²)	1,6(16)	

ДОПУСТИМЫЙ ПЕРЕПАД ДАВЛЕНИЙ

ΔP, при комплектации МИМ, МПа (кгс/см²)	DN													
МИМ	15	20	25	32	40	50	65	80	100	125	150	200	250	300
200	1,6(16)	1,6(16)	1,6(16)	-	-	-	-	-	-	-	-	-	-	-
250	-	-	-	1,6(16)	1,6(16)	1,6(16)	-	-	-	-	-	-	-	-
320	-	-	-	-	-	-	0,6(6)	0,6(6)	0,6(6)	-	-	-	-	-
400	-	-	-	-	-	-	-	-	-	0,6(6)	0,4(4)	0,2(2)	-	-
500	-	-	-	-	-	-	-	-	-	-	-	-	0,2(2)	0,2(2)

ГАБАРИТНЫЕ И ПРИСОЕДИНИТЕЛЬНЫЕ РАЗМЕРЫ

DN	D1	D2	D3	L	n	d	H	Масса, кг
15	46	65	95	90	4	14	350	5,5
20	56	75	105	95	4	14	350	6
25	65	85	115	100	4	14	360	7
32	76	100	135	105	4	18	400	9
40	84	110	145	115	4	18	410	12
50	99	125	160	125	4	18	470	16
65	118	145	180	145	4	18	570	31
80	132	160	195	155	4	18	575	34
100	156	180	215	175	8	18	600	43
125	184	210	245	200	8	18	795	68
150	211	240	280	225	8	22	820	102
200	266	295	335	275	12	22	870	140
250	319	355	405	325	12	26	900	280
300	370	410	460	375	12	26	970	350

Исполнение фланцев уточнять при заказе, стандартное исполнение: PN16 - В ряд 1 ГОСТ 33259.

Клапаны регулирующие (КР) трехходовые смесительные и разделительные с МИМ DN15-100, PN1,6 МПа

Разрешительная документация

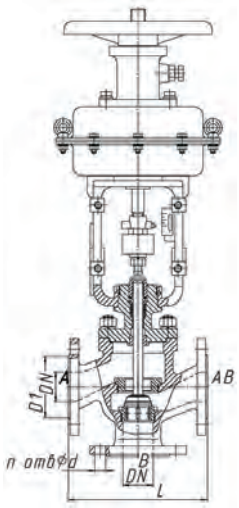

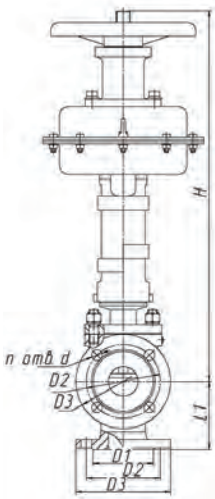

НАИМЕНОВАНИЕ ДЕТАЛЕЙ		МАТЕРИАЛЬНОЕ ИСПОЛНЕНИЕ		
		Сталь (С)	Легированная (ЛС)	Нержавеющая (НЖ)
КОРПУС		Сталь 25Л ГОСТ 977 Сталь 20ГЛ ГОСТ 21357	Сталь 20ГЛ ГОСТ 21357	Сталь 12Х18Н9ТЛ ГОСТ 977
КРЫШКА		Сталь 20 ГОСТ 1050	Сталь 09Г2С ГОСТ 19281	Сталь 12Х18Н10Т ГОСТ 5632
УПЛОТНЕНИЕ В ЗАТВОРЕ		НЖ	НЖ	НЖ
ПЛУНЖЕР, СЕДЛО		20Х13 ГОСТ 5632		14Х17Н2 ГОСТ 5632
ТАБЛИЦА ФИГУР	СМЕСИТЕЛЬНЫЕ	КТМ 27с647нж	КТМ 27лс647нж	КТМ 27нж647нж
	РАЗДЕЛИТЕЛЬНЫЕ	КТМР 23с647нж	КТМР 23лс647нж	КТМР 23нж647нж
PN, МПА (КГС/СМ2)		1,6 (16)		

НАПРАВЛЕНИЕ РАБОЧЕЙ СРЕДЫ

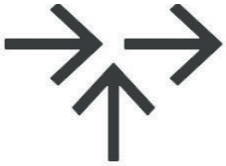

смесительный

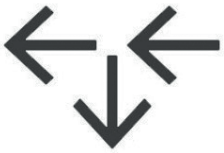

разделительный

ДОПУСТИМЫЙ ПЕРЕПАД ДАВЛЕНИЙ

ΔP, при комплектации МИМ, МПа (кгс/см²)	DN								
МИМ	15	20	25	32	40	50	65	80	100
200	1,6(16)	1,6(16)	1,6(16)	-	-	-	-	-	-
250	-	-	-	1,6(16)	1,6(16)	1,6(16)	-	-	-
320	-	-	-	-	-	-	0,6(6)	0,6(6)	0,6(6)

ГАБАРИТНЫЕ И ПРИСОЕДИНИТЕЛЬНЫЕ РАЗМЕРЫ

DN	D1	D2	D3	L	n	d	H	L1	Масса, кг
15	46	65	95	130	4	14	620	65	23
20	56	75	105	150	4	14	630	75	25
25	65	85	115	160	4	14	640	80	27
32	76	100	135	180	4	18	735	90	33
40	84	110	145	200	4	18	745	100	39
50	99	125	160	230	4	18	760	115	44
65	118	145	180	290	4	18	1060	145	72
80	132	160	195	310	4	18	1075	155	79
100	156	180	215	350	8	18	1115	175	86

Исполнение фланцев уточнять при заказе, стандартное исполнение: PN16 - В ряд 1 ГОСТ 33259.

Клапаны предохранительные

Назначение.

Клапан предназначен для защиты оборудования от недопустимого превышения давления путем автоматического сброса избытка рабочей среды.

По способу сбрасывания рабочей среды предохранительные клапаны могут быть закрытыми или открытыми. Клапаны закрытого типа герметичны по отношению к окружающей среде. При срабатывании излишки жидкости или газа сбрасываются в отводящий трубопровод и не попадают в атмосферу. Клапан открытого типа открывается и сбрасывает излишки рабочей среды в атмосферу.

ТИП КОНСТРУКЦИИ	МАТЕРИАЛ КОРПУСА	МАТЕРИАЛ УПЛОТНЕНИЯ В ЗАТВОРЕ	НАЛИЧИЕ УЗЛА РУЧНОГО ПОДРЫВА
ОТКРЫТОГО ТИПА	СТАЛЬ 25Л (С)	«МЕТАЛЛ ПО МЕТАЛЛУ» (НЖ)	С УЗЛОМ РУЧНОГО ПОДРЫВА
	СТАЛЬ ЛЕГИРОВАННАЯ 20ГЛ (ЛС)		
ЗАКРЫТОГО ТИПА	СТАЛЬ НЕРЖАВЕЮЩАЯ 12Х18Н9ТЛ (НЖ)		БЕЗ УЗЛА РУЧНОГО ПОДРЫВА

ТЕХНИЧЕСКИЕ ХАРАКТЕРИСТИКИ

МАТЕРИАЛ КОРПУСА		СТАЛЬ (С)	ЛЕГИРОВАННАЯ (ЛС)	НЕРЖАВЕЮЩАЯ (НЖ)
УПЛОТНЕНИЕ В ЗАТВОРЕ		нж	нж	нж
СРЕДА	ОТКРЫТОГО ТИПА	Вода, пар, воздух	Вода, пар, воздух	Вода, пар, воздух
	ЗАКРЫТОГО ТИПА	Аммиак, нефть, нефтепродукты	Аммиак, природный газ, нефть, нефтепродукты	Аммиак, природный газ влажный, нефтепродукты, содержащие сероводород свыше 0,1%
ТЕМПЕРАТУРА РАБОЧЕЙ СРЕДЫ, ^{0}C		-40 ...+425	-60 ...+425	-60 ...+560
ТЕМПЕРАТУРА ОКРУЖАЮЩЕЙ СРЕДЫ, ^{0}C		-40 ...+40	-60 ...+40	-60 ...+40
КЛИМАТИЧЕСКОЕ ИСПОЛНЕНИЕ		У1	ХЛ1	УХЛ1
PN, МПа (кгс/см^2)	ОТКРЫТОГО ТИПА	1,6 (16)		
	ЗАКРЫТОГО ТИПА	1,6(16) 4,0(40) 6,3(63)		
ДАВЛЕНИЕ НАЧАЛА ОТКРЫТИЯ Рно		1,05Рн		
ДАВЛЕНИЕ ПОЛНОГО ОТКРЫТИЯ Рпо, МПа (кгс/см^2)		Рн+0,05 для Рн≤0,3МПа (3кгс/см^2) 1,15Рн для 0,3МПа (3кгс/см^2)<Рн≤6,0МПа (60кгс/см^2) 1,1Рн для Рн>6,0МПа (60кгс/см^2)		
ДАВЛЕНИЕ ЗАКРЫТИЯ Рз		≥ 0,8Рн		
ГЕРМЕТИЧНОСТЬ ЗАТВОРА		Класс В по ГОСТ 9544		

ГАРАНТИИ

Гарантийный срок эксплуатации – 12 месяцев со дня ввода в эксплуатацию.
Срок консервации – 3 года.
Срок службы – не менее 11 лет. Наработка на отказ – 150 циклов (негерметичная конструкция).
Срок службы – не менее 15 лет. Наработка на отказ – 180 циклов (герметичная конструкция).

СТРУКТУРА УСЛОВНОГО ОБОЗНАЧЕНИЯ

17с28нж, PN16, DN50, пр.№2 (3,5-7,0) Рн6,2
17с23нж, PN40, DN32,пр.№8 (4-8) Рн5,0

Клапаны предохранительные (открытого типа) полноподъемные пружинные фланцевые DN25-100, PN1,6 МПа

Разрешительная документация

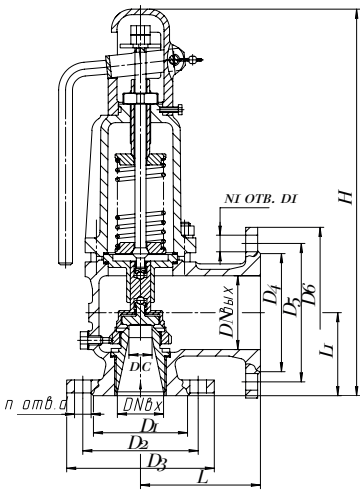

МАТЕРИАЛЫ	МАТЕРИАЛ ОСНОВНЫХ ДЕТАЛЕЙ		
КОРПУС	СТАЛЬ (С)	ЛЕГИРОВАННАЯ (ЛС)	НЕРЖАВЕЮЩАЯ (НЖ)
УПЛОТНЕНИЕ В ЗАТВОРЕ	нж	нж	нж
КОРПУС, КРЫШКА, КОЛПАК	Сталь 25Л	Сталь 20ГЛ	Сталь 12Х18Н9ТЛ
ЗОЛОТНИК, СЕДЛО, ШТОК	Сталь 20Х13	Сталь 09Г2С	Сталь 12Х18Н10Т
НАПЛАВКА УПЛОТНЕНИЙ В ЗАТВОРЕ	-	ЦН-12М	ЦН-12М
ПРУЖИНА	Сталь 50ХФА\60С2ХА	Сталь 50ХФА\60С2ХА	Сталь 50ХФА\60С2ХА
ТАБЛИЦА ФИГУР	17с28нж	17лс28нж	17нж28нж

РАБОЧИЙ ДИАПАЗОН ДАВЛЕНИЙ НАСТРОЙКИ, КГС/СМ² (№ ПРУЖИНЫ)						
DN25	DN32	DN40	DN50	DN65	DN80	DN100
0,5-2 (6)	0,5-2 (6)	0,5-1,5 (6)	0,5-1,5 (0)	0,5-2 (0)	0,5-1,5 (0)	0,5-1 (50)
2-4 (7)	2-4 (7)	1,5-3,5 (7)	1,5--3,5 (1)	2-4 (1)	1,5-3,5 (1)	0,8-1,6 (51)
4-8 (8)	4-8 (8)	3,5-7 (8)	3,5-7 (2)	4-8 (2)	3,5-7 (2)	1,5-3 (52)
8-16 (1)	8-16 (1)	7-10 (1)	7-10 (3)	8-16 (3)	7-10 (3)	2,5-4,5 (53)
-	-	10-16 (2)	10-16 (4)	-	10-16 (4)	4,5-8,5 (54)
-	-	-	-	-	-	8-16 (55)

ТЕХНИЧЕСКИЕ ХАРАКТЕРИСТИКИ								
ДИАМЕТР НОМИНАЛЬНЫЙ НА ВХОДЕ DN, мм		25	32	40	50	65	80	100
ДАВЛЕНИЕ НОМИНАЛЬНОЕ НА ВХОДЕ PNвх, МПа (кгс/см²)		1,6(16)						
ДИАМЕТР НОМИНАЛЬНЫЙ НА ВЫХОДЕ DN1, мм		40	50	65	80	100	100	150
ДАВЛЕНИЕ НОМИНАЛЬНОЕ ВЫХОДНОГО ФЛАНЦА PNвых, МПа (кгс/см²)		0,6(6)	0,6(6)	0,6(6)	0,6(6)	0,6(6)	0,6(6)	1,6(16)
ПЛОЩАДЬ СЕЧЕНИЯ СЕДЛА Fc, мм²		201	201	314	491	855	1256	1809
КОЭФФИЦИЕНТ РАСХОДА α, не менее	для газообразных сред	0,6	0,6	0,8	0,8	0,8	0,8	0,8
	для жидких сред	0,1	0,1	0,5	0,5	0,5	0,5	0,5

ГАБАРИТНЫЕ И ПРИСОЕДИНИТЕЛЬНЫЕ РАЗМЕРЫ																
DN	D1	D2	D3	L	DNвых	D4	D5	D6	L1	H	dc	n	d	n1	d1	Масса, кг
25	68	85	115	100	40	80	100	130	70	385	16	4	14	4	14	12,5
32	78	100	135	105	50	88	110	140	75	390	16	4	18	4	14	13,5
40	88	110	145	115	65	110	130	160	85	395	20	4	18	4	14	17,0
50	102	125	160	130	80	124	150	185	90	420	25	4	18	4	18	17,5
65	122	145	180	140	100	148	170	205	120	510	33	4	18	4	18	23,0
80	132	160	195	150	100	144	170	205	135	530	40	4	18	4	18	26,5
100	158	180	215	160	150	212	240	280	200	720	48	8	18	8	22	58

Исполнение фланцев уточнять при заказе, стандартное исполнение: входного фланца - PN16 исполнение В ряд 1 по ГОСТ 33259, выходного фланца - PN6 исполнение В ряд 1 по ГОСТ 33259; для DN100 входной и выходной фланцы - PN16 исполнение В ряд 1 по ГОСТ 33259.

Разрешительная документация

Клапаны предохранительные (закрытого типа) полноподъемные пружинные фланцевые DN25-200, PN1,6 МПа

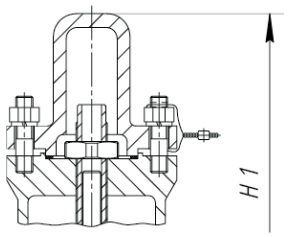

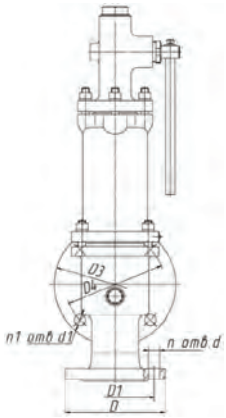

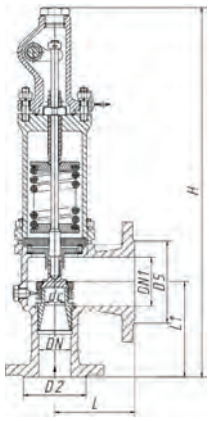

МАТЕРИАЛ ОСНОВНЫХ ДЕТАЛЕЙ					
МАТЕРИАЛЫ	КОРПУС		СТАЛЬ (С)	ЛЕГИРОВАННАЯ (ЛС)	НЕРЖАВЕЮЩАЯ (НЖ)
	УПЛОТНЕНИЕ В ЗАТВОРЕ		нж	нж	нж
	КОРПУС, КРЫШКА, КОЛПАК		Сталь 25Л	Сталь 20ГЛ	Сталь 12Х18Н9ТЛ*
	ЗОЛОТНИК, СЕДЛО, ШТОК		Сталь 20Х13	Сталь 09Г2С	Сталь 12Х18Н10Т
	НАПЛАВКА УПЛОТНЕНИЙ В ЗАТВОРЕ		-	ЦН-12М	ЦН-12М
	ПРУЖИНА		Сталь 50ХФА\60С2ХА	Сталь 50ХФА\60С2ХА	Сталь 50ХФА\60С2ХА
ТАБЛИЦА ФИГУР	С УЗЛОМ РУЧНОГО ПОДРЫВА	DN 25-150	17с6нж	17лс6нж	17нж6нж
		DN 200	17с17нж	17лс17нж	17нж17нж
	БЕЗ УЗЛА РУЧНОГО ПОДРЫВА	DN 25-150	17с7нж	17лс7нж	17нж7нж
		DN 200	17с13нж	17лс13нж	17нж13нж

*На клапане без ручного подрыва колпак из стали 14Х17Н2

РАБОЧИЙ ДИАПАЗОН ДАВЛЕНИЙ НАСТРОЙКИ, ÊÃÑ/ÑÌ ² (№ ÏÐÓÆÈÍÛ)									
DN25	DN32	DN40	DN50	DN65	DN80	DN100	DN125	DN150	DN200
0,5-2 (6)	0,5-2 (6)	0,5-2 (10)	0,5-1,2 (10)	0,5-1,2 (30)	0,5-1,2 (30)	0,5-1 (50)	0,5-1,5 (70)	0,5-1,5 (70)	0,5-1 (72)
2-4 (7)	2-4(7)	2-4 (11)	1,2--2,5 (11)	1,2-3 (31)	1,2-3 (31)	0,8-1,6 (51)	1,5-3 (71)	1,5-3 (71)	1-2 (73)
4-8 (8)	4-8 (8)	4-8 (12)	2,5-4 (12)	3-5 (32)	3-5 (32)	1,5-3 (52)	3-5 (72)	3-5 (72)	2-3 (74)
8-16 (1)	8-16 (1)	8-16 (13)	4-8 (13)	5-8 (33)	5-8 (33)	2,5-4,5 (53)	5-8 (73)	5-8 (73)	3-5 (75)
-	-	-	8-16 (14)	8-16 (34)	8-16 (34)	4,5-8,5 (54)	8-12 (74)	8-12 (74)	5-7 (76)
-	-	-	-	-	-	8-16 (55)	12-16 (75)	12-16 (75)	7-9 (77)
-	-	-	-	-	-	-	-	-	9-12 (78)
-	-	-	-	-	-	-	-	-	12-16 (79)

ТЕХНИЧЕСКИЕ ХАРАКТЕРИСТИКИ											
ДИАМЕТР НОМИНАЛЬНЫЙ НА ВХОДЕ DN, мм		25	32	40	50	65	80	100	125	150	200
ДАВЛЕНИЕ НОМИНАЛЬНОЕ НА ВХОДЕ PNвх, МПа (кгс/см²)		1,6(16)									
ДИАМЕТР НОМИНАЛЬНЫЙ НА ВЫХОДЕ DN1, мм		40	50	65	80	100	100	150	200	200	300
ДАВЛЕНИЕ НОМИНАЛЬНОЕ ВЫХОДНОГО ФЛАНЦА PNвых, МПа (кгс/см²)		1,6(16)	0,6(6)	0,6(6)	0,6(6)	0,6(6)	0,6(6)	1,6(16)	0,6(6)	0,6(6)	0,6(6)
ПЛОЩАДЬ СЕЧЕНИЯ СЕДЛА Fc, мм²		201	201	314	855	1256	1256	1809	4416	4416	15828
КОЭФФИЦИЕНТ РАСХОДА α, не менее	для газообразных сред	0,6	0,6	0,8	0,8	0,8	0,8	0,8	0,8	0,8	0,5
	для жидких сред	0,1	0,1	0,5	0,5	0,5	0,5	0,5	0,4	0,4	0,3

ГАБАРИТНЫЕ И ПРИСОЕДИНИТЕЛЬНЫЕ РАЗМЕРЫ																		
DN	D	D1	D2	DN1	D3	D4	D5	L	L1	H	H1	dc	n	d	n1	d1	Масса, кг	
																	С узлом ручного подрыва	Без узла ручного подрыва
25	115	85	65	40	145	110	88	100	120	520	446	16	4	14	4	18	18	16
32	135	100	76	50	140	110	88	105	125	525	450	16	4	18	4	14	19	17
40	145	110	84	65	160	130	108	115	145	590	515	20	4	18	4	14	24	22
50	160	125	102	80	185	150	124	130	155	603	530	33	4	18	4	18	27	25
65	180	145	122	100	205	170	148	140	170	675	600	40	4	18	4	18	39	37
80	195	160	132	100	205	170	148	150	175	680	605	40	4	18	4	18	40	38
100	215	180	156	150	280	240	211	160	200	850	730	48	8	18	8	22	63	61
125	250	210	184	200	315	280	258	205	245	925	870	75	8	18	8	18	89	87
150	280	240	211	200	315	280	258	205	245	925	870	75	8	22	8	18	94	91
200	335	295	266	300	435	395	365	280	320	1130	1010	142	12	22	12	22	180	175

Исполнение фланцев уточнять при заказе, стандартное исполнение:
входного фланца - PN16 исполнение B ряд 1 по ГОСТ 33259 (для DN25 – PN16 исполнение F ряд 1),
выходного фланца - PN6 исполнение B ряд 1 по ГОСТ 33259 (для DN25, 100 – PN16 исполнение B ряд 1).

Клапаны предохранительные (закрытого типа) полноподъемные пружинные фланцевые DN25-150, PN4,0 МПа

Разрешительная документация

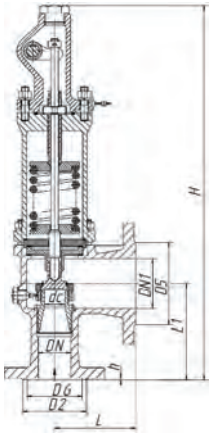

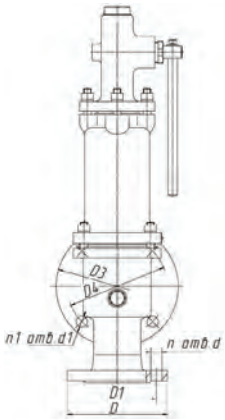

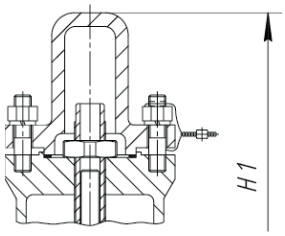

МАТЕРИАЛ ОСНОВНЫХ ДЕТАЛЕЙ

			СТАЛЬ (С)	ЛЕГИРОВАННАЯ (ЛС)	НЕРЖАВЕЮЩАЯ (НЖ)
МАТЕРИАЛЫ	КОРПУС		СТАЛЬ (С)	ЛЕГИРОВАННАЯ (ЛС)	НЕРЖАВЕЮЩАЯ (НЖ)
	УПЛОТНЕНИЕ В ЗАТВОРЕ		нж	нж	нж
	КОРПУС, КРЫШКА, КОЛПАК		Сталь 25Л	Сталь 20ГЛ	Сталь 12Х18Н9ТЛ*
	ЗОЛОТНИК, СЕДЛО, ШТОК		Сталь 20Х13	Сталь 09Г2С	Сталь 12Х18Н10Т
	НАПЛАВКА УПЛОТНЕНИЙ В ЗАТВОРЕ		-	ЦН-12М	ЦН-12М
	ПРУЖИНА		Сталь 50ХФА\60С2ХА	Сталь 50ХФА\60С2ХА	Сталь 50ХФА\60С2ХА
ТАБЛИЦА ФИГУР	С УЗЛОМ РУЧНОГО ПОДРЫВА	DN 25	17с25нж	17лс25нж	17нж25нж
		DN 32-150	17с21нж	17лс21нж	17нж21нж
	БЕЗ УЗЛА РУЧНОГО ПОДРЫВА	DN 25	17с14нж	17лс14нж	17нж14нж
		DN 32-150	17с23нж	17лс23нж	17нж23нж

*На клапане без ручного подрыва колпак из стали 14Х17Н2

РАБОЧИЙ ДИАПАЗОН ДАВЛЕНИЙ НАСТРОЙКИ, КГС/СМ² (№ ПРУЖИНЫ)

DN25	DN32	DN40	DN50	DN65	DN80	DN100	DN125	DN150
0,5-2 (6)	0,5-2 (6)	0,5-2 (10)	0,5-1,2 (10)	0,5-1,2 (30)	0,5-1,2 (30)	0,5-1 (50)	0,5-1,5 (70)	0,5-1,5 (70)
2-4 (7)	2-4 (7)	2-4 (11)	1,2--2,5 (11)	1,2-3 (31)	1,2-3 (31)	0,8-1,6 (51)	1,5-3 (71)	1,5-3 (71)
4-8 (8)	4-8 (8)	4-8 (12)	2,5-4 (12)	3-5 (32)	3-5 (32)	1,5-3 (52)	3-5 (72)	3-5 (72)
8-16 (1)	8-16 (1)	8-20 (13)	4-8 (13)	5-8 (33)	5-8 (33)	2,5-4,5 (53)	5-8 (73)	5-8 (73)
16-25 (2)	16-25 (2)	20-40 (14)	8-20 (5)	8-20 (5)	8-20 (5)	4,5-8,5 (54)	8-12 (74)	8-12 (74)
25-40 (3)	25-40 (3)	-	20-30 (6)	20-30 (6)	20-30 (6)	8-16 (55)	12-18 (75)	12-18 (75)
-	-	-	30-40 (7)	30-40 (7)	30-40 (7)	16-26 (56)	18-25 (76)	18-25 (76)
-	-	-	-	-	-	26-40 (57)	25-35 (77)	25-35 (77)
-	-	-	-	-	-	-	35-40 (78)	35-40 (78)

ТЕХНИЧЕСКИЕ ХАРАКТЕРИСТИКИ

ДИАМЕТР НОМИНАЛЬНЫЙ НА ВХОДЕ DN, мм		25	32	40	50	65	80	100	125	150
ДАВЛЕНИЕ НОМИНАЛЬНОЕ НА ВХОДЕ PNвх, МПа (кгс/см²)		4,0 (40)								
ДИАМЕТР НОМИНАЛЬНЫЙ НА ВЫХОДЕ DN1, мм		40	50	65	80	100	100	150	200	200
ДАВЛЕНИЕ НОМИНАЛЬНОЕ ВЫХОДНОГО ФЛАНЦА PNвых, МПа (кгс/см²)		1,6(16)								
ПЛОЩАДЬ СЕЧЕНИЯ СЕДЛА Fc, мм²		201	201	314	855	1256	1256	1809	4416	4416
КОЭФФИЦИЕНТ РАСХОДА α, не менее	для газообразных сред	0,6	0,6	0,8	0,8	0,8	0,8	0,8	0,8	0,8
	для жидких сред	0,1	0,1	0,5	0,5	0,5	0,5	0,5	0,4	0,4

ГАБАРИТНЫЕ И ПРИСОЕДИНИТЕЛЬНЫЕ РАЗМЕРЫ

DN	D	D1	D2	DN1	D3	D4	D5	D6	h1	L	L1	H	H1	dc	n	d	n1	d1	Масса, кг	
																			С узлом ручного подрыва	Без узла ручного подрыва
25	115	85	65	40	145	110	88	58	3	100	120	520	446	16	4	14	4	18	18	16
32	135	100	76	50	160	125	99	66	3	105	125	525	450	16	4	18	4	18	20	18
40	145	110	84	65	180	145	118	76	3	115	145	590	515	20	4	18	4	18	25	23
50	160	125	102	80	195	160	133	88	3	130	155	603	530	33	4	18	4	18	28	26
65	180	145	122	100	215	180	158	110	3	140	170	675	600	40	8	18	8	18	42	40
80	195	160	132	100	215	180	158	121	3	150	175	680	605	40	8	18	8	18	44	42
100	230	190	156	150	280	240	212	150	3,5	160	200	850	715	48	8	22	8	22	66	64
125	270	220	184	200	335	295	268	176	3,5	205	245	925	870	75	8	26	12	22	94	92
150	300	250	211	200	335	295	268	204	3,5	205	245	925	850	75	8	26	12	22	99	97

Исполнение фланцев уточнять при заказе, стандартное исполнение:
входного фланца – PN40 исполнение F ряд 1 по ГОСТ 33259,
выходного фланца – PN16 исполнение B ряд 1 по ГОСТ 33259.

Разрешительная документация

Клапаны предохранительные (закрытого типа) полноподъемные пружинные фланцевые DN50-100, PN6,3 МПа

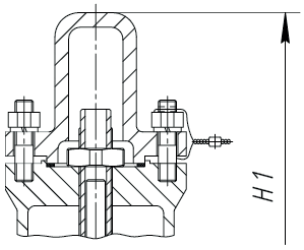

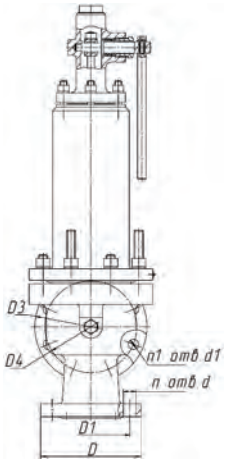

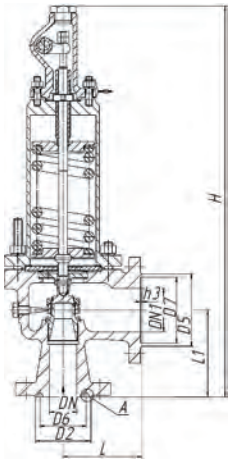

			МАТЕРИАЛ ОСНОВНЫХ ДЕТАЛЕЙ		
МАТЕРИАЛЫ	КОРПУС		СТАЛЬ (С)	ЛЕГИРОВАННАЯ (ЛС)	НЕРЖАВЕЮЩАЯ (НЖ)
	УПЛОТНЕНИЕ В ЗАТВОРЕ		нж	нж	нж
	КОРПУС, КРЫШКА, КОЛПАК		Сталь 25Л	Сталь 20ГЛ	Сталь 12Х18Н9ТЛ*
	ЗОЛОТНИК, СЕДЛО, ШТОК		Сталь 20Х13	Сталь 09Г2С	Сталь 12Х18Н10Т
	НАПЛАВКА УПЛОТНЕНИЙ В ЗАТВОРЕ		-	ЦН-12М	ЦН-12М
	ПРУЖИНА		Сталь 50ХФА\60С2ХА	Сталь 50ХФА\60С2ХА	Сталь 50ХФА\60С2ХА
ТАБЛИЦА ФИГУР	С УЗЛОМ РУЧНОГО ПОДРЫВА	DN 50, 100	17с16нж	17лс16нж	17нж16нж
		DN 80	17с89нж	17лс89нж	17нж89нж
	БЕЗ УЗЛА РУЧНОГО ПОДРЫВА	DN 50, 100	17с15нж	17лс15нж	17нж15нж
		DN 80	17с85нж	17лс85нж	17нж85нж

*На клапане без ручного подрыва колпак из стали 14Х17Н2

РАБОЧИЙ ДИАПАЗОН ДАВЛЕНИЙ НАСТРОЙКИ, КГС/СМ² (№ ПРУЖИНЫ)		
DN50	DN80	DN100
20-34 (55)	25-35 (38)	25-40 (77а)
30-54 (56)	35-44 (37)	40-55 (80)
50-63 (57)	44-50 (39)	55-63 (81)
-	50-63 (40)	-

ТЕХНИЧЕСКИЕ ХАРАКТЕРИСТИКИ				
ДИАМЕТР НОМИНАЛЬНЫЙ НА ВХОДЕ DN, мм		50	80	100
ДАВЛЕНИЕ НОМИНАЛЬНОЕ НА ВХОДЕ PNвх, МПа (кгс/см²)		6,3(63)		
ДИАМЕТР НОМИНАЛЬНЫЙ НА ВЫХОДЕ DN1, мм		80	100	150
ДАВЛЕНИЕ НОМИНАЛЬНОЕ ВЫХОДНОГО ФЛАНЦА PNвых, МПа (кгс/см²)		4,0(40)		
ПЛОЩАДЬ СЕЧЕНИЯ СЕДЛА Fc, мм²		855	1256	3117
КОЭФФИЦИЕНТ РАСХОДА α, не менее	для газообразных сред	0,8	0,6	0,8
	для жидких сред	0,4	0,1	0,4

ГАБАРИТНЫЕ И ПРИСОЕДИНИТЕЛЬНЫЕ РАЗМЕРЫ

DN	D	D1	D2	DN1	D3	D4	D5	D6	D7	h2	h3	L	L1	H	H1	dc	n	d	n1	d1	Масса, кг	
																					С узлом ручного подрыва	Без узла ручного подрыва
50	175	135	102	80	195	160	132	85	121	8	3	145	160	720	675	33	4	22	8	18	49	45
80	210	170	133	100	230	190	156	115	150	8	3,5	165	195	760	715	40	8	22	8	22	55	52
100	250	200	170	150	300	250	211	145	204	8	3,5	235	245	1022	966	63	8	26	8	26	155	150

Исполнение фланцев уточнять при заказе, стандартное исполнение:
входного фланца – PN63 исполнение J ряд 1 по ГОСТ 33259,
выходного фланца – PN40 исполнение F ряд 1 по ГОСТ 33259.

Переключающие устройства (ПУ) DN25-300, PN0,6-6,3 МПа

Разрешительная документация

Назначение.

Переключающее устройство предназначено для изменения направления потока рабочей среды. Также оно устанавливается совместно с предохранительными клапанами в тех случаях, когда по условиям работы может возникнуть необходимость отключения одного предохранительного клапана, и одновременно, без остановки рабочего процесса, подключение другого.

МАТЕРИАЛЫ ОСНОВНЫХ ДЕТАЛЕЙ			
КОРПУС	СТАЛЬ (С)	ЛЕГИРОВАННАЯ (ЛС)	НЕРЖАВЕЮЩАЯ (НЖ)
УПЛОТНЕНИЕ В ЗАТВОРЕ	«металл по металлу» (нж)		
КОРПУС, УГОЛЬНИК ЛЕВЫЙ, УГОЛЬНИК ПРАВЫЙ, СТОЙКА	Сталь 25Л	Сталь 20ГЛ	Сталь 12Х18Н9ТЛ
ЗОЛОТНИК, СЕДЛО	Сталь 20Х13	Сталь 20Х13	Сталь 12Х18Н10Т
НАПЛАВКА УПЛОТНЕНИЙ ЗАТВОРА	-	-	ЦН-12М
ШПИНДЕЛЬ	Сталь 20Х13		Сталь 12Х18Н10Т
ГАЙКА ХОДОВАЯ, ГАЙКА САЛЬНИКА	ЛС 59-1		
УКАЗАТЕЛЬ ПОЛОЖЕНИЯ, ЗАГЛУШКА	Сталь 20	Сталь 09Г2С	Сталь 14Х17Н2
ПРОКЛАДКА	ТРГ		
УПЛОТНЕНИЕ САЛЬНИКОВОЕ	Кольца ТРГ		
ЗВЕЗДОЧКА (ПРИ НАЛИЧИИ)	Сталь 45		
ШПИЛЬКА, ГАЙКА	Сталь 35	Сталь 20ХН3А	Сталь 14Х17Н2
ТАБЛИЦА ФИГУР PN6	23с18нж	23лс18нж	23нж18нж
ТАБЛИЦА ФИГУР PN40	23с17нж	23лс17нж	23нж17нж
ТАБЛИЦА ФИГУР PN16	23с16нж	23лс16нж	23нж16нж
ТАБЛИЦА ФИГУР PN63	23с20нж	23лс20нж	23нж20нж

ПОКАЗАТЕЛИ НАЗНАЧЕНИЯ			
РАБОЧАЯ СРЕДА	группа – Б (в), В (вода, воздух, пар, нефть, жидкие углеводороды и нефтепродукты, масляные фракции и др, среды, в которых скорость коррозии материала корпуса не превышает 0,2мм в год	группа – Б (в), В (вода, воздух, пар, природный газ, нефтепродукты, жидкие углеводороды и масляные фракции и др, среды, в которых скорость коррозии материала корпуса не превышает 0,2мм в год	группа – А, Б, В (вода, воздух, пар, природный газ, жидкие углеводороды и нефтепродукты, масляные фракции, нефтехимические и др, среды, в которых скорость коррозии материала корпуса не превышает 0,2мм в год
ТЕМПЕРАТУРА РАБОЧЕЙ СРЕДЫ	-40...+425	-60...+425	-60...560
КЛИМАТИЧЕСКОЕ ИСПОЛНЕИЕ	У1	ХЛ1	УХЛ1
МИНИМАЛЬНАЯ ТЕМПЕРАТУРА ОКРУЖАЮЩЕГО ВОЗДУХА	- 40 .. +45	-60 .. +45	-60 .. +45

Переключающие устройства (ПУ)
DN25-300, PN0,6-6,3 МПа

				ОСНОВНЫЕ ТЕХНИЧЕСКИЕ ХАРАКТЕРИСТИКИ		
ОБОЗНАЧЕНИЯ ИЗДЕЛИЯ	ТАБЛИЦА ФИГУР	ДАВЛЕНИЕ НОМИНАЛЬНОЕ, МПа (кг/см²)	ДИАМЕТР НОМИНАЛЬНЫЙ, DN, мм	МАТЕРИАЛ КОРПУСА	КЛИМАТИЧЕСКОЕ ИСПОЛНЕНИЕ ПО ГОСТ 15150	МАССА, кг, не более
ПУ 16.025	23с16нж1	1,6(16)	25	25Л	У1	31
-01	23лс16нж1	1,6(16)	25	20ГЛ	ХЛ1	31
-02	23нж16нж1	1,6(16)	25	12Х18Н9ТЛ	УХЛ1	31
ПУ 16.032	23с16нж1	1,6(16)	32	25Л	У1	34
-01	23лс16нж1	1,6(16)	32	20ГЛ	ХЛ1	34
-02	23нж16нж1	1,6(16)	32	12Х18Н9ТЛ	УХЛ1	34
ПУ 16.040	23с16нж	1,6(16)	40	25Л	У1	36
-01	23с16нж1	1,6(16)	40	25Л	У1	38
-02	23лс16нж	1,6(16)	40	20ГЛ	ХЛ1	36
-03	23лс16нж1	1,6(16)	40	20ГЛ	ХЛ1	38
-04	23нж16нж	1,6(16)	40	12Х18Н9ТЛ	УХЛ1	36
-05	23нж16нж1	1,6(16)	40	12Х18Н9ТЛ	УХЛ1	38
ПУ 16.050	23с16нж	1,6(16)	50	25Л	У1	40
-01	23с16нж1	1,6(16)	50	25Л	У1	44
-02	23лс16нж	1,6(16)	50	20ГЛ	ХЛ1	40
-03	23лс16нж1	1,6(16)	50	20ГЛ	ХЛ1	44
-04	23нж16нж	1,6(16)	50	12Х18Н9ТЛ	УХЛ1	40
-05	23нж16нж1	1,6(16)	50	12Х18Н9ТЛ	УХЛ1	44
ПУ 16.065	23с16нж	1,6(16)	65	25Л	У1	50
-01	23с16нж1	1,6(16)	65	25Л	У1	54
-02	23лс16нж	1,6(16)	65	20ГЛ	ХЛ1	50
-03	23лс16нж1	1,6(16)	65	20ГЛ	ХЛ1	54
-04	23нж16нж	1,6(16)	65	12Х18Н9ТЛ	УХЛ1	50
-05	23нж16нж1	1,6(16)	65	12Х18Н9ТЛ	УХЛ1	54
ПУ 16.080	23с16нж	1,6(16)	80	25Л	У1	58
-01	23с16нж1	1,6(16)	80	25Л	У1	64
-02	23лс16нж	1,6(16)	80	20ГЛ	ХЛ1	58
-03	23лс16нж1	1,6(16)	80	20ГЛ	ХЛ1	64
-04	23нж16нж	1,6(16)	80	12Х18Н9ТЛ	УХЛ1	58
-05	23нж16нж1	1,6(16)	80	12Х18Н9ТЛ	УХЛ1	64
ПУ 16.100	23с16нж	1,6(16)	100	25Л	У1	81
-01	23с16нж1	1,6(16)	100	25Л	У1	89
-02	23лс16нж	1,6(16)	100	20ГЛ	ХЛ1	81
-03	23лс16нж1	1,6(16)	100	20ГЛ	ХЛ1	89
-04	23нж16нж	1,6(16)	100	12Х18Н9ТЛ	УХЛ1	81
-05	23нж16нж1	1,6(16)	100	12Х18Н9ТЛ	УХЛ1	89

Переключающие устройства (ПУ) DN25-300, PN0,6-6,3 МПа

ОСНОВНЫЕ ТЕХНИЧЕСКИЕ ХАРАКТЕРИСТИКИ						
ОБОЗНАЧЕНИЯ ИЗДЕЛИЯ	ТАБЛИЦА ФИГУР	ДАВЛЕНИЕ НОМИНАЛЬНОЕ, МПа (кг/см²)	ДИАМЕТР НОМИНАЛЬНЫЙ, DN, мм	МАТЕРИАЛ КОРПУСА	КЛИМАТИЧЕСКОЕ ИСПОЛНЕНИЕ ПО ГОСТ 15150	МАССА, кг, не более
ПУ 16.150	23с16нж	1,6(16)	150	25Л	У1	182
-01	23с16нж1	1,6(16)	150	25Л	У1	197
-02	23лс16нж	1,6(16)	150	20ГЛ	ХЛ1	182
-03	23лс16нж1	1,6(16)	150	20ГЛ	ХЛ1	197
-04	23нж16нж	1,6(16)	150	12Х18Н9ТЛ	УХЛ1	182
-05	23нж16нж1	1,6(16)	150	12Х18Н9ТЛ	УХЛ1	197
ПУ 16.200	23с16нж	1,6(16)	200	25Л	У1	250
-01	23лс16нж	1,6(16)	200	20ГЛ	ХЛ1	250
-02	23нж16нж	1,6(16)	200	12Х18Н9ТЛ	УХЛ1	250
ПУ 40.025	23с17нж1	4,0 (40)	25	25Л	У1	31
-01	23лс17нж1	4,0 (40)	25	20ГЛ	ХЛ1	31
-02	23нж17нж1	4,0 (40)	25	12Х18Н9ТЛ	УХЛ1	31
ПУ 40.032	23с17нж1	4,0(40)	32	25Л	У1	34
-01	23лс17нж1	4,0 (40)	32	20ГЛ	ХЛ1	34
-02	23нж17нж1	4,0 (40)	32	12Х18Н9ТЛ	УХЛ1	34
ПУ 40.040	23с17нж1	4,0(40)	40	25Л	У1	36
-01	23лс17нж1	4,0 (40)	40	20ГЛ	ХЛ1	36
-02	23нж17нж1	4,0 (40)	40	12Х18Н9ТЛ	УХЛ1	36
ПУ 40.050	23с17нж	4,0(40)	50	25Л	У1	40
-01	23с17нж1	4,0 (40)	50	25Л	У1	44
-02	23лс17нж	4,0 (40)	50	20ГЛ	ХЛ1	40
-03	23лс17нж1	4,0 (40)	50	20ГЛ	ХЛ1	44
-04	23нж17нж	4,0 (40)	50	12Х18Н9ТЛ	УХЛ1	40
-05	23нж17нж1	4,0 (40)	50	12Х18Н9ТЛ	УХЛ1	44
ПУ 40.065	23с17нж1	4,0(40)	65	25Л	У1	60
-01	23лс17нж1	4,0 (40)	65	20ГЛ	ХЛ1	60
-02	23нж17нж1	4,0 (40)	65	12Х18Н9ТЛ	УХЛ1	60
ПУ 40.080	23с17нж	4,0(40)	80	25Л	У1	76
-01	23с17нж1	4,0 (40)	80	25Л	У1	85
-02	23лс17нж	4,0 (40)	80	20ГЛ	ХЛ1	76
-03	23лс17нж1	4,0 (40)	80	20ГЛ	ХЛ1	85
-04	23нж17нж	4,0 (40)	80	12Х18Н9ТЛ	УХЛ1	76
-05	23нж17нж1	4,0 (40)	80	12Х18Н9ТЛ	УХЛ1	85
ПУ 40.100	23с17нж	4,0(40)	100	25Л	У1	95
-01	23с17нж1	4,0 (40)	100	25Л	У1	118
-02	23лс17нж	4,0 (40)	100	20ГЛ	ХЛ1	95
-03	23лс17нж1	4,0 (40)	100	20ГЛ	ХЛ1	118
-04	23нж17нж	4,0 (40)	100	12Х18Н9ТЛ	УХЛ1	95
-05	23нж17нж1	4,0 (40)	100	12Х18Н9ТЛ	УХЛ1	118

Переключающие устройства (ПУ)
DN25-300, PN0,6-6,3 МПа

				ОСНОВНЫЕ ТЕХНИЧЕСКИЕ ХАРАКТЕРИСТИКИ		
ОБОЗНАЧЕНИЯ ИЗДЕЛИЯ	ТАБЛИЦА ФИГУР	ДАВЛЕНИЕ НОМИНАЛЬНОЕ, МПа (кг/см²)	ДИАМЕТР НОМИНАЛЬНЫЙ, DN, мм	МАТЕРИАЛ КОРПУСА	КЛИМАТИЧЕСКОЕ ИСПОЛНЕНИЕ ПО ГОСТ 15150	МАССА, кг, не более
ПУ 40.150	23с17нж	4,0(40)	150	25Л	У1	197
-01	23с17нж1	4,0(40)	150	25Л	У1	218
-02	23лс17нж	4,0(40)	150	20ГЛ	ХЛ1	197
-03	23лс17нж1	4,0(40)	150	20ГЛ	ХЛ1	218
-04	23нж17нж	4,0(40)	150	12Х18Н9ТЛ	УХЛ1	197
-05	23нж17нж1	4,0(40)	150	12Х18Н9ТЛ	УХЛ1	218
ПУ 6.050	23с18нж	0,6(6)	50	25Л	У1	36
-01	23лс18нж	0,6(6)	50	20ГЛ	ХЛ1	36
-02	23нж18нж	0,6(6)	50	12Х18Н9ТЛ	УХЛ1	36
ПУ 6.065	23с18нж	0,6(6)	65	25Л	У1	43
-01	23лс18нж	0,6(6)	65	20ГЛ	ХЛ1	43
-02	23нж18нж	0,6(6)	65	12Х18Н9ТЛ	УХЛ1	43
ПУ 6.080	23с18нж	0,6(6)	80	25Л	У1	51
-01	23лс18нж	0,6(6)	80	20ГЛ	ХЛ1	51
-02	23нж18нж	0,6(6)	80	12Х18Н9ТЛ	УХЛ1	51
ПУ 6.100	23с18нж	0,6(6)	100	25Л	У1	67
-01	23лс18нж	0,6(6)	100	20ГЛ	ХЛ1	67
-02	23нж18нж	0,6(6)	100	12Х18Н9ТЛ	УХЛ1	67
ПУ 6.200	23с18нж	0,6(6)	200	25Л	У1	242
-01	23лс18нж	0,6(6)	200	20ГЛ	ХЛ1	242
-02	23нж18нж	0,6(6)	200	12Х18Н9ТЛ	УХЛ1	242
ПУ 6.300	23с18нж	0,6(6)	300	25Л	У1	463
-01	23лс18нж	0,6(6)	300	20ГЛ	ХЛ1	463
-02	23нж18нж	0,6(6)	300	12Х18Н9ТЛ	УХЛ1	463
ПУ 63.050	23с20нж	6,3(63)	50	25Л	У1	96
-01	23лс20нж	6,3(63)	50	20ГЛ	ХЛ1	96
-02	23нж20нж	6,3(63)	50	12Х18Н9ТЛ	УХЛ1	96
ПУ 63.080	23с20нж	6,3(63)	80	25Л	У1	134
-01	23лс20нж	6,3(63)	80	20ГЛ	ХЛ1	134
-02	23нж20нж	6,3(63)	80	12Х18Н9ТЛ	УХЛ1	134
ПУ 63.100	23с20нж	6,3(63)	100	25Л	У1	221
-01	23лс20нж	6,3(63)	100	20ГЛ	ХЛ1	221
-02	23нж20нж	6,3(63)	100	12Х18Н9ТЛ	УХЛ1	221

Исполнение фланцев уточнять при заказе, стандартное исполнение:
PN6, PN16 - B ряд 1 по ГОСТ 33259 (для PN16 DN25 - E ряд 1 по ГОСТ 33259),
PN40 - E ряд 1 по ГОСТ 33259,
PN63 - J ряд 1 по ГОСТ 33259.

Переключающие устройства (ПУ) DN25-300, PN0,6-6,3 МПа

Разрешительная документация

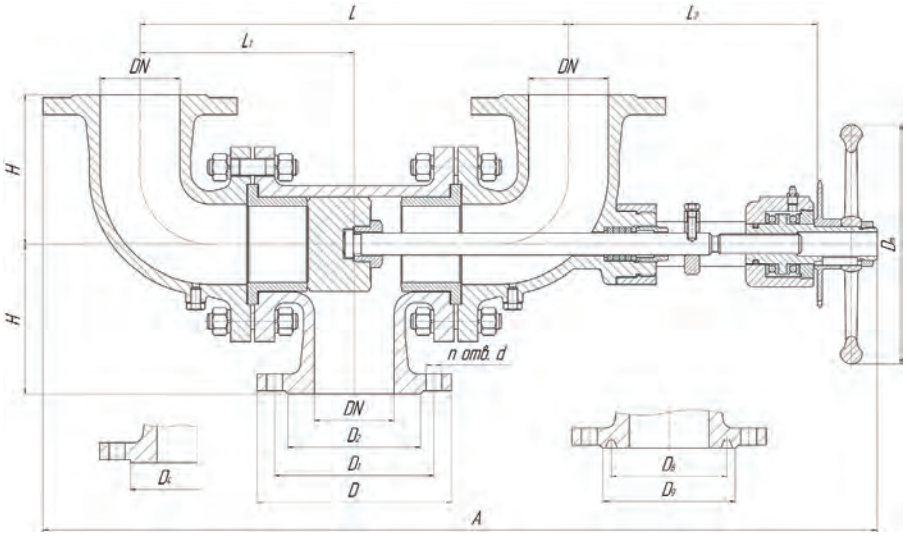

ОБОЗНАЧЕНИЯ ИЗДЕЛИЯ	PN (кгс/см²)	DN, мм	L, мм	L1, мм	L2, мм	A, мм	D, мм	D1, мм	D2, мм	D4, мм	D8, мм	D9, мм	n	d, мм	H, мм	Dm, мм
ГАБАРИТНЫЕ И ПРИСОЕДИНИТЕЛЬНЫЕ РАЗМЕРЫ																
ПУ 16.025	16	25	340	170	250	720	115	85	-	57	-	-	4	14	95	240
-01	16	25	340	170	250	720	115	85	-	57	-	-	4	14	95	240
-02	16	25	340	170	250	720	115	85	-	57	-	-	4	14	95	240
ПУ 16.032	16	32	340	170	250	720	135	100	76	-	-	-	4	18	100	240
-01	16	32	340	170	250	720	135	100	76	-	-	-	4	18	100	240
-02	16	32	340	170	250	720	135	100	76	-	-	-	4	18	100	240
ПУ 16.040	16	40	340	170	250	720	145	110	84	-	-	-	4	18	110	240
-01	16	40	430	215	250	850	145	110	84	-	-	-	4	18	110	240
-02	16	40	340	170	250	720	145	110	84	-	-	-	4	18	110	240
-03	16	40	430	215	250	850	145	110	84	-	-	-	4	18	110	240
-04	16	40	340	170	250	720	145	110	84	-	-	-	4	18	110	240
-05	16	40	430	215	250	850	145	110	84	-	-	-	4	18	110	240
ПУ 16.050	16	50	340	170	250	750	160	125	102	-	-	-	4	18	105	240
-01	16	50	430	260	250	850	160	125	102	-	-	-	4	18	105	240
-02	16	50	340	170	250	750	160	125	102	-	-	-	4	18	105	240
-03	16	50	430	260	250	850	160	125	102	-	-	-	4	18	105	240
-04	16	50	340	170	250	750	160	125	102	-	-	-	4	18	105	240
-05	16	50	430	260	250	850	160	125	102	-	-	-	4	18	105	240
ПУ 16.065	16	65	430	215	250	850	180	145	122	-	-	-	4	18	150	240
-01	16	65	510	295	275	955	180	145	122	-	-	-	4	18	150	240
-02	16	65	430	215	250	850	180	145	122	-	-	-	4	18	150	240
-03	16	65	510	295	275	955	180	145	122	-	-	-	4	18	150	240
-04	16	65	430	215	250	850	180	145	122	-	-	-	4	18	150	240
-05	16	65	510	295	275	955	180	145	122	-	-	-	4	18	150	240

Переключающие устройства (ПУ)
DN25-300, PN0,6-6,3 МПа

										ГАБАРИТНЫЕ И ПРИСОЕДИНИТЕЛЬНЫЕ РАЗМЕРЫ						
ОБОЗНАЧЕНИЯ ИЗДЕЛИЯ	PN (кгс/см²)	DN, мм	L, мм	L1, мм	L2, мм	A, мм	D, мм	D1, мм	D2, мм	D4, мм	D8, мм	D9, мм	n	d, мм	H, мм	Dm, мм
ПУ 16.080	16	80	430	215	250	850	195	160	132	-	-	-	4	18	150	240
-01	16	80	510	295	275	955	195	160	132	-	-	-	4	18	150	240
-02	16	80	430	215	250	850	195	160	132	-	-	-	4	18	150	240
-03	16	80	510	295	275	955	195	160	132	-	-	-	4	18	150	240
-04	16	80	430	215	250	850	195	160	132	-	-	-	4	18	150	240
-05	16	80	510	295	275	955	195	160	132		-		4	18	150	240
ПУ 16.100	16	100	510	255	275	965	215	180	158	-	-	-	8	18	165	240
-01	16	100	705	450	375	1270	215	180	158	-	-	-	8	18	165	240
-02	16	100	510	255	275	965	215	180	158	-	-	-	8	18	165	240
-03	16	100	705	450	375	1270	215	180	158	-	-	-	8	18	165	240
-04	16	100	510	255	275	965	215	180	158	-	-	-	8	18	165	240
-05	16	100	705	450	375	1270	215	180	158	-	-	-	8	18	165	240
ПУ 16.150	16	150	705	352,5	375	1315	280	240	212	-	-	-	8	22	220	400
-01	16	150	780	427,5	460	1475	280	240	212	-	-	-	8	22	220	400
-02	16	150	705	352,5	375	1315	280	240	212	-	-	-	8	22	220	400
-03	16	150	780	427,5	460	1475	280	240	212	-	-	-	8	22	220	400
-04	16	150	705	352,5	375	1315	280	240	212	-	-	-	8	22	220	400
-05	16	150	780	427,5	460	1475	280	240	212	-	-	-	8	22	220	400
ПУ 16.200	16	200	780	390	460	1485	335	295	268	-	-	-	12	22	305	600
-01	16	200	780	390	460	1485	335	295	268	-	-	-	12	22	305	600
-02	16	200	780	390	460	1485	335	295	268	-	-	-	12	22	305	600
ПУ 40.025	40	25	340	170	250	720	115	85	-	57	-	-	4	14	95	240
-01	40	25	340	170	250	720	115	85	-	57	-	-	4	14	95	240
-02	40	25	340	170	250	720	115	85	-	57	-	-	4	14	95	240
ПУ 40.032	40	32	340	170	250	720	135	100	-	65	-	-	4	18	100	240
-01	40	32	340	170	250	720	135	100	-	65	-	-	4	18	100	240
-02	40	32	340	170	250	720	135	100	-	65	-	-	4	18	100	240
ПУ 40.040	40	40	340	140	250	718	145	110	-	75	-	-	4	18	110	240
-01	40	40	340	140	250	718	145	110	-	75	-	-	4	18	110	240
-02	40	40	340	140	250	718	145	110	-	75	-	-	4	18	110	240
ПУ 40.050	40	50	340	170	250	750	160	125	-	87	-	-	4	18	105	240
-01	40	50	430	260	250	850	160	125	-	87	-	-	4	18	105	240
-02	40	50	340	170	250	750	160	125	-	87	-	-	4	18	105	240
-03	40	50	430	260	250	850	160	125	-	87	-	-	4	18	105	240
-04	40	50	340	170	250	750	160	125	-	87	-	-	4	18	105	240
-05	40	50	430	260	250	850	160	125	-	87	-	-	4	18	105	240
ПУ 40.065	40	65	510	295	275	955	180	145	-	109	-	-	8	18	150	240
-01	40	65	510	295	275	955	180	145	-	109	-	-	8	18	150	240
-02	40	65	510	295	275	955	180	145	-	109	-	-	8	18	150	240
ПУ 40.080	40	80	430	215	275	875	195	160	-	120	-	-	8	18	150	240
-01	40	80	510	295	275	955	195	160	-	120	-	-	8	18	150	240
-02	40	80	430	215	275	875	195	160	-	120	-	-	8	18	150	240
-03	40	80	510	295	275	955	195	160	-	120	-	-	8	18	150	240
-04	40	80	430	215	275	875	195	160	-	120	-	-	8	18	150	240
-05	40	80	510	295	275	955	195	160	-	120	-	-	8	18	150	240

Переключающие устройства (ПУ)
DN25-300, PN0,6-6,3 МПа

										ГАБАРИТНЫЕ И ПРИСОЕДИНИТЕЛЬНЫЕ РАЗМЕРЫ						
ОБОЗНАЧЕНИЯ ИЗДЕЛИЯ	PN (кгс/см²)	DN, мм	L, мм	L1, мм	L2, мм	A, мм	D, мм	D1, мм	D2, мм	D4, мм	D8, мм	D9, мм	n	d, мм	H, мм	Dm, мм
ПУ 40.100	40	100	510	255	375	1070	230	190	-	149	-	-	8	22	165	240
-01	40	100	705	450	375	1270	230	190	-	149	-	-	8	22	165	240
-02	40	100	510	255	375	1070	230	190	-	149	-	-	8	22	165	240
-03	40	100	705	450	375	1270	230	190	-	149	-	-	8	22	165	240
-04	40	100	510	255	375	1070	230	190	-	149	-	-	8	22	165	240
-05	40	100	705	450	375	1270	230	190	-	149	-	-	8	22	165	240
ПУ 40.150	40	150	705	352.5	375	1325	300	250	-	203	-	-	8	26	220	400
-01	40	150	780	427.5	460	1485	300	250	-	203	-	-	8	26	220	400
-02	40	150	705	352.5	375	1325	300	250	-	203	-	-	8	26	220	400
-03	40	150	780	427.5	460	1485	300	250	-	203	-	-	8	26	220	400
-04	40	150	705	352.5	375	1325	300	250	-	203	-	-	8	26	220	400
-05	40	150	780	427.5	460	1485	300	250	-	203	-	-	8	26	220	400
ПУ 6.050	6	50	340	170	250	750	140	110	88	-	-	-	4	14	105	240
-01	6	50	340	170	250	750	140	110	88	-	-	-	4	14	105	240
-02	6	50	340	170	250	750	140	110	88	-	-	-	4	14	105	240
ПУ 6.065	6	65	430	215	250	850	160	130	110	-	-	-	4	14	150	240
-01	6	65	430	215	250	850	160	130	110	-	-	-	4	14	150	240
-02	6	65	430	215	250	850	160	130	110	-	-	-	4	14	150	240
ПУ 6.080	6	80	430	215	250	845	185	150	128	-	-	-	4	18	150	240
-01	6	80	430	215	250	845	185	150	128	-	-	-	4	18	150	240
-02	6	80	430	215	250	845	185	150	128	-	-	-	4	18	150	240
ПУ 6.100	6	100	510	255	275	960	205	170	148	-	-	-	4	18	165	240
-01	6	100	510	255	275	960	205	170	148	-	-	-	4	18	165	240
-02	6	100	510	255	275	960	205	170	148	-	-	-	4	18	165	240
ПУ 6.200	6	200	780	390	460	1475	315	280	258	-	-	-	8	18	305	400
-01	6	200	780	390	460	1475	315	280	258	-	-	-	8	18	305	400
-02	6	200	780	390	460	1475	315	280	258	-	-	-	8	18	305	400
ПУ 6.300	6	300	780	390	460	1520	435	395	365	-	-	-	12	22	300	600
-01	6	300	780	390	460	1520	435	395	365	-	-	-	12	22	300	600
-02	6	300	780	390	460	1520	435	395	365	-	-	-	12	22	300	600
ПУ 63.050	63	50	430	215	275	875	175	135	-	-	85	102	4	22	180	400
-01	63	50	430	215	275	875	175	135	-	-	85	102	4	22	180	400
-02	63	50	430	215	275	875	175	135	-	-	85	102	4	22	180	400
ПУ 63.080	63	80	510	255	375	1060	210	170	-	-	115	133	8	22	200	400
-01	63	80	510	255	375	1060	210	170	-	-	115	133	8	22	200	400
-02	63	80	540	255	375	1060	210	170	-	-	115	133	8	22	200	400
ПУ 63.100	63	100	705	352,5	375	1300	250	200	-	-	145	170	8	26	220	400
-01	63	100	705	352,5	375	1300	250	200	-	-	145	170	8	26	220	400
-02	63	100	705	352,5	375	1300	250	200	-	-	145	170	8	26	220	400

Клапаны отсечные

Назначение.

Клапан предназначен для использования в качестве запорного устройства на центральных и индивидуальных тепловых пунктах (ЦТП и ИТП), в системах горячего водоснабжения, системах приточной вентиляции тепличных хозяйств и в других областях народного хозяйства.

ТИП КОНСТРУКЦИИ	ТИП УПРАВЛЕНИЯ	МАТЕРИАЛ КОРПУСА	МАТЕРИАЛ УПЛОТНЕНИЯ В ЗАТВОРЕ
РАЗГРУЖЕННЫЕ ПРЯМОХОДНЫЕ	МЕМБРАННЫЙ ИСПОЛНИТЕЛЬНЫЙ МЕХАНИЗМ (МИМ)	СТАЛЬ 25Л (С)	«МЕТАЛЛ ПО МЕТАЛЛУ» (НЖ)
НЕРАЗГРУЖЕННЫЕ ПРЯМОХОДНЫЕ		СТАЛЬ 12Х18Н9ТЛ (НЖ)	«МЯГКОЕ» ФТОРОПЛАСТ-4 (П)

ТЕХНИЧЕСКИЕ ХАРАКТЕРИСТИКИ

МАТЕРИАЛ КОРПУСА	СТАЛЬ (С)		НЕРЖАВЕЮЩАЯ (НЖ)	
УПЛОТНЕНИЕ В ЗАТВОРЕ	П	НЖ	П	НЖ
СРЕДА	Вода, пар, воздух, аммиак, природный газ, нефть, нефтепродукты		Вода, пар, воздух, аммиак, природный газ влажеый, нефть, нефтепродукты, содержищие сероводород свыше 0,1 %	
ТЕМПЕРАТУРА РАБОЧЕЙ СРЕДЫ*, ^{0}C	-40 ...+150	-40 ... +425*	-60 ...+150	-60 .. 560*
ТЕМПЕРАТУРА ОКРУЖАЮЩЕЙ СРЕДЫ**, ^{0}C	-40 ...+50		-60 ...+50	
КЛИМАТИЧЕСКОЕ ИСПОЛНЕНИЕ	У1		УХЛ1	
НОМИНАЛЬНОЕ ДАВЛЕНИЕ, МПа (кгс/см^2)	1,6 (16) 2,5 (25) 4,0 (40)			

*Максимальная температура рабочей среды вода +250°С, пар +220°С для разгруженной конструкции.
** Для ЭИМ «Regada» (Словакия) стандартное исполнение «-25…+50», исполнение ХЛ: «-40/-50/-60»;
для ЭИМ «AUMA» (Германия) стандартное исполнение «-0…+50», исполнение ХЛ: «-60…+50»;
для МИМ стандартное исполнение «-20…+40», исполнение ХЛ (термочехол): «-60…+50»;

ГАРАНТИИ

Гарантийный срок эксплуатации – 12 месяцев со дня ввода в эксплуатацию.
Срок консервации – 3 года. Срок службы – не менее 12 лет. Наработка на отказ – 10 000 часов.

СТРУКТУРА УСЛОВНОГО ОБОЗНАЧЕНИЯ

КО 22с15п (НО), PN16, DN100, МИМ 320
КО 22нж32п (НЗ), PN25, DN15, МИМ 200

Клапаны отсечные односедельные разгруженные по давлению с МИМ DN32-200, PN1,6-4,0 МПа

Разрешительная документация

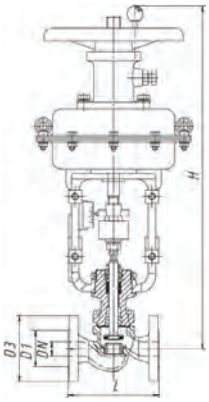

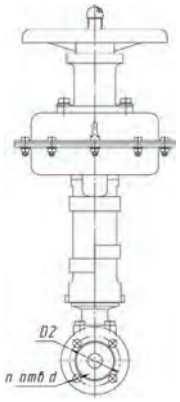

МАТЕРИАЛЫ

МАТЕРИАЛЫ					
КОРПУС		СТАЛЬ (С)		НЕРЖАВЕЮЩАЯ (НЖ)	
УПЛОТНЕНИЕ В ЗАТВОРЕ		П	НЖ	П	НЖ
ЗОЛОТНИК, СЕДЛО		20Х13		14Х17Н2	
ТАБЛИЦА ФИГУР	PN16	22с15п (НО/Н3)	22с15нж (НО/Н3)	22нж15п (НО/Н3)	22нж15нж (НО/Н3)
	PN25	22с32п (НО/Н3)	22с32нж (НО/Н3)	22нж32п (НО/Н3)	22нж32нж (НО/Н3)
	PN40	22с79п (НО/Н3)	22с79нж (НО/Н3)	22нж79п (НО/Н3)	22нж79нж (НО/Н3)

ДОПУСТИМЫЙ ПЕРЕПАД ДАВЛЕНИЙ

ΔP, МПа (кгс/см²)	DN											
МИМ	15*	20*	25*	32	40	50	65	80	100	125	150	200
200	1,6(16)	1,6(16)	1,6(16)	-	-	-	-	-	-	-	-	-
250	4,0(40)	4,0(40)	4,0(40)	4,0(40)	4,0(40)	4,0(40)	-	-	-	-	-	-
320	-	-		-	-	-	4,0(40)	4,0(40)	4,0(40)	-	-	-
400	-	-		-	-	-	-	-	-	0,6(6)	0,4(4)	0,2(2)

ГАБАРИТНЫЕ И ПРИСОЕДИНИТЕЛЬНЫЕ РАЗМЕРЫ

DN	PN	D1	D2	D3	L	n	d	H	Масса, кг
15*	16 25 40	46	65	95	130	4	14	565	22
20*		56	75	105	150	4	14	555	23
25*		65	85	115	160	4	14	560	24
32		76	100	135	180	4	18	645	27
40		84	110	145	200	4	18	645	30
50		99	125	160	230	4	18	645	32
65	16	118	145	180	290	4	18	915	55
	25, 40	118	145	180	290	8	18	915	55
80	16	132	160	195	310	4	18	920	63
	25, 40	132	160	195	310	8	18	920	63
100	16	156	180	215	350	8	18	940	72
	25, 40	156	190	230	350	8	22	940	73
125	16	184	210	245	400	8	18	955	90
	25, 40	184	220	270	400	8	26	955	92
150	16	211	240	280	480	8	22	1080	152
	25, 40	211	250	300	480	8	26	1080	155
200	16	266	295	335	600	12	22	1120	190
	25	274	310	360	600	12	26	1120	195
	40	284	320	375	600	12	30	1120	195

*Не разгруженные по давлению.
Исполнение фланцев уточнять при заказе, стандартное исполнение: PN16-40 - исполнение В ряд 1 по ГОСТ 33259.

Разрешительная документация

Клапаны отсечные односедельные фланцевые с МИМ DN15-300, PN1,6-4,0 МПа

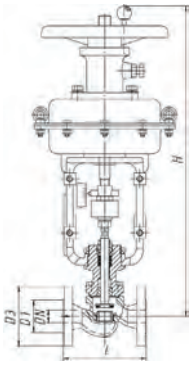

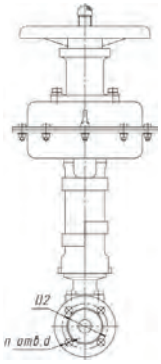

МАТЕРИАЛ ОСНОВНЫХ ДЕТАЛЕЙ

МАТЕРИАЛЫ					
КОРПУС		СТАЛЬ (С)		НЕРЖАВЕЮЩАЯ (НЖ)	
УПЛОТНЕНИЕ В ЗАТВОРЕ		П	НЖ	П	НЖ
ЗОЛОТНИК, СЕДЛО		20Х13		14Х17Н2	
ТАБЛИЦА ФИГУР	PN16	22с15п (НО/Н3)	22с15нж (НО/Н3)	22нж15п (НО/Н3)	22нж15нж (НО/Н3)
	PN25	22с32п (НО/Н3)	22с32нж (НО/Н3)	22нж32п (НО/Н3)	22нж32нж (НО/Н3)
	PN40	22с79п (НО/Н3)	22с79нж (НО/Н3)	22нж79п (НО/Н3)	22нж79нж (НО/Н3)

ДОПУСТИМЫЙ ПЕРЕПАД ДАВЛЕНИЙ

ΔP, МПа (кгс/см²)	DN													
МИМ	15	20	25	32	40	50	65	80	100	125	150	200	250	300
200	1,6(16)	1,6(16)	1,6(16)	-	-	-	-	-	-	-	-	-	-	-
250	4,0 (40)	4,0 (40)	4,0 (40)	0,6(6)	0,6(6)	0,6(6)	-	-	-	-	-	-	-	-
320	-	-	-	4,0 (40)	3,0 (30)	3,0 (30)	0,6(6)	0,6(6)	0,6(6)	-	-	-	-	-
400	-	-	-	-	-	-	1,2 (12)	1,2 (12)	1,2 (12)	0,6(6)	0,4(4)	0,2(2)	-	-
500	-	-	-	-	-	-	-	-	-	0,8 (8)	0,6 (6)	0,3 (3)	0,2(2)	0,2(2)

ГАБАРИТНЫЕ И ПРИСОЕДИНИТЕЛЬНЫЕ РАЗМЕРЫ

DN	PN	D1	D2	D3	L	n	d	H	Масса, кг
15	16 25 40	46	65	95	130	4	14	555	22
20		56	75	105	150	4	14	555	23
25		65	85	115	160	4	14	560	24
32		76	100	135	180	4	18	645	27
40		84	110	145	200	4	18	645	30
50		99	125	160	230	4	18	645	32
65	16	118	145	180	290	4	18	915	55
	25, 40	118	145	180	290	8	18	915	55
80	16	132	160	195	310	4	18	920	63
	25, 40	132	160	195	310	8	18	920	63
100	16	156	180	215	350	8	18	940	72
	25, 40	156	190	230	350	8	22	940	73
125	16	184	210	245	400	8	18	955	90
	25, 40	184	220	270	400	8	26	955	92
150	16	211	240	280	480	8	22	1080	152
	25, 40	211	250	300	480	8	26	1080	155
200	16	266	295	335	600	12	22	1120	190
	25	274	310	360	600	12	26	1120	195
	40	284	320	375	600	12	30	1120	195
250	16	319	355	405	730	12	26	1215	320
	25	330	370	425	730	12	30	1215	330
300	16	370	410	460	850	12	26	1255	390
	25	389	430	485	850	16	30	1255	390

Исполнение фланцев уточнять при заказе, стандартное исполнение:
PN16 - исполнение В ряд 1 по ГОСТ 33259,
PN25 - исполнение В ряд 1 по ГОСТ 33259,
PN40 - исполнение В ряд 1 по ГОСТ 33259.

Назначение.

Клапан предназначен для использования в качестве запорного устройства на центральных и индивидуальных тепловых пунктах (ЦТП и ИТП), в системах горячего водоснабжения, системах приточной вентиляции тепличных хозяйств и в других областях народного хозяйства.

ТИП КОНСТРУКЦИИ	ТИП УПРАВЛЕНИЯ	МАТЕРИАЛ КОРПУСА	МАТЕРИАЛ УПЛОТНЕНИЯ В ЗАТВОРЕ
РАЗГРУЖЕННЫЕ ПРЯМОХОДНЫЕ ФЛАНЦЕВЫЕ	ЭЛЕКТРИЧЕСКИЙ ИСПОЛНИТЕЛЬНЫЙ МЕХАНИЗМ (ЭИМ)	ЧУГУН СЧ20 (Ч)	«МЕТАЛЛ ПО МЕТАЛЛУ» (НЖ)
НЕРАЗГРУЖЕННЫЕ ПРЯМОХОДНЫЕ ФЛАНЦЕВЫЕ		СТАЛЬ 25Л (С)	
ПРЯМОХОДНЫЕ МУФТОВЫЕ	РУЧНОЕ УПРАВЛЕНИЕ	СТАЛЬ ЛЕГИРОВАННАЯ 20ГЛ (ЛС)	«МЯГКОЕ» ФТОРОПЛАСТ-4 (П)
		СТАЛЬ НЕРЖАВЕЮЩАЯ 12Х18Н9ТЛ (НЖ)	

ТЕХНИЧЕСКИЕ ХАРАКТЕРИСТИКИ

МАТЕРИАЛ КОРПУСА		ЧУГУН (Ч)		СТАЛЬ (С)		ЛЕГИРОВАННАЯ (ЛС)		НЕРЖАВЕЮЩАЯ (НЖ)	
УПЛОТНЕНИЕ В ЗАТВОРЕ		п	нж	п	нж	п	нж	п	нж
СРЕДА		Вода, пар, воздух		Вода, пар, воздух, аммиак, природный газ, нефть, нефтепродукты		Вода, пар, воздух, аммиак, природный газ, нефть, нефтепродукты		Вода, пар, воздух, аммиак. природный газ влажный, нефтепродукты, содержащие сероводород свыше 0,1%	
ТЕМПЕРАТУРА РАБОЧЕЙ СРЕДЫ*, °С		-15..+150	-15..+300	-40..+150	-40..+425	-60..+150	-60..+425	-60..+150	-60..+560
ТЕМПЕРАТУРА ОКРУЖАЮЩЕЙ СРЕДЫ**, °С		-15..+50		-40 ...+50		-60..+50		-60 ...+50	
КЛИМАТИЧЕСКОЕ ИСПОЛНЕНИЕ		У2		У1		ХЛ1		УХЛ1	
НОМИНАЛЬНОЕ ДАВЛЕНИЕ, МПа (кгс/см²)	С ЭИМ	1,6 (16)		1,6 (16) 2,5 (25) 4,0 (40)					
	РУЧНЫЕ	-		1,6 (16) 2,5 (25) 4,0 (40)					

*Максимальная температура рабочей среды вода +250°С, пар +220°С для разгруженной конструкции.
** для ЭИМ «Regada» (Словакия) стандартное исполнение «-25…+50», исполнение ХЛ: «-40/-50/-60»;
для ЭИМ «AUMA» (Германия) стандартное исполнение «-0…+50», исполнение ХЛ: «-60…+50»;
для МИМ стандартное исполнение «-20…+40», исполнение ХЛ (термочехол): «-60…+50»;

ГАРАНТИИ

Гарантийный срок эксплуатации – 12 месяцев со дня ввода в эксплуатацию.
Срок консервации – 3 года.
Срок службы – не менее 10 лет.
Наработка на отказ – 10 000 часов.

СТРУКТУРА УСЛОВНОГО ОБОЗНАЧЕНИЯ

К3 15с965п, PN16, DN25, ST mini
К3 15с22нж, PN40, DN32

Клапаны запорные разгруженные по давлению с ЭИМ DN32-200 PN1,6-4,0 МПа

Разрешительная документация

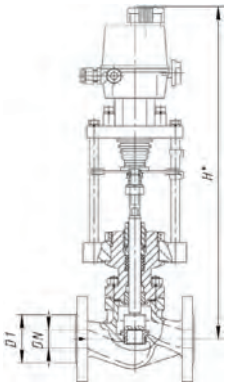

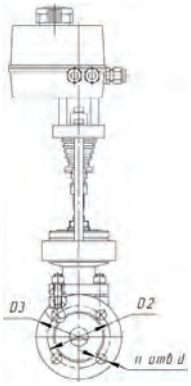

МАТЕРИАЛ ОСНОВНЫХ ДЕТАЛЕЙ

МАТЕРИАЛЫ							
КОРПУС		СТАЛЬ (С)		ЛЕГИРОВАННАЯ (ЛС)		НЕРЖАВЕЮЩАЯ (НЖ)	
УПЛОТНЕНИЕ В ЗАТВОРЕ		п	нж	п	нж	п	нж
ПЛУНЖЕР, СЕДЛО		20Х13	20Х13	20Х13	20Х13	14Х17Н2	14Х17Н2
ТАБЛИЦА ФИГУР	PN16	К3р 15с965п	К3р 15с965нж	К3р 15лс965п	К3р 15лс965нж	К3р 15нж965п	К3р 15нж965нж
	PN25	К3р 15с918п	К3р 15с918нж	К3р 15лс918п	К3р 15лс918нж	К3р 15нж918п	К3р 15нж918нж
	PN40	К3р 15с922п	К3р 15с922нж	К3р 15лс922п	К3р 15лс922нж	К3р 15нж922п	К3р 15нж922нж

ДОПУСТИМЫЙ ПЕРЕПАД ДАВЛЕНИЙ

DN	ΔP, при комплектации ЭИМ, МПа (кгс/см²)**									СТАНДАРТНАЯ КОМПЛЕКТАЦИЯ ЭИМ
	AUMA ES 05-11	AUMA ES 05-12	AUMA ES 06-4	ST mini	ST 0	ST 0,1	ST 1/ST 1-Ex	ST 2	MT/MT-Ex	
15*	2,0(20)	4.0(40)	4.0(40)	2,8(28)	4.0(40)	4,0(40)	4,0(40)	4,0(40)	4,0(40)	ES 05-11/STmini
20*	1,6(16)	2.5(25)	4.0(40)	2,8(28)	4.0(40)	4,0(40)	4,0(40)	4,0(40)	4,0(40)	ES 05-11/STmini
25*	0,8(8)	1,6(16)	4.0(40)	2,3(23)	4.0(40)	4,0(40)	4,0(40)	4,0(40)	4,0(40)	ES 05-12/STmini
32	-	4.0(40)	4.0(40)	4,0(40)	4.0(40)	4,0(40)	4,0(40)	4,0(40)	4,0(40)	ES 05-12/STmini
40	-	4.0(40)	4.0(40)	4,0(40)	4.0(40)	4,0(40)	4,0(40)	4,0(40)	4,0(40)	ES 05-12/ST mini
50	-	4.0(40)	4.0(40)	4,0(40)	4.0(40)	4,0(40)	4,0(40)	4,0(40)	4,0(40)	ES 05-12/ST mini
65	-	-	4.0(40)	-	4.0(40)	4.0(40)	4.0(40)	4,0(40)	4,0(40)	ES 06-4/ST 0
80	-	-	4.0(40)	-	4.0(40)	4.0(40)	4.0(40)	4,0(40)	4,0(40)	ES 06-4/ST 0
100	-	-	4.0(40)	-	4.0(40)	4.0(40)	4.0(40)	4.0(40)	4,0(40)	ES 06-4/ST 0
125	-	-	-	-	-	4.0(40)	4.0(40)	4.0(40)	4.0(40)	ST 0.1
150	-	-	-	-	-	2,5(25)	4.0(40)	4.0(40)	4.0(40)	ST 0.1
200	-	-	-	-	-	1,6(16)***	4.0(40)	4.0(40)	4.0(40)	ST 0.1***/ST 1
250	-	-	-	-	-	-	4.0(40)	2.5(25)	4.0(40)	ST 1/ ST 2
300	-	-	-	-	-	-	1,6(16)	4.0(40)	4.0(40)	ST 1/ ST 2

ГАБАРИТНЫЕ И ПРИСОЕДИНИТЕЛЬНЫЕ РАЗМЕРЫ

DN	PN	D1	D2	D3	L	n	d	H	Масса, кг
15*	16 25 40	46	65	95	130	4	14	365	5,5
20*		56	75	105	150	4	14	370	6
25*		65	85	115	160	4	14	375	7
32		76	100	135	180	4	18	420	9
40		84	110	145	200	4	18	445	12
50		99	125	160	230	4	18	495	16
65	16	118	145	180	290	4	18	595	31
	25, 40	118	145	180	290	8	18	595	31
80	16	132	160	195	310	4	18	595	34
	25, 40	132	160	195	310	8	18	595	34
100	16	156	180	215	350	8	18	610	43
	25, 40	156	190	230	350	8	22	750	46
125	16	184	210	245	400	8	18	755	68
	25, 40	184	220	270	400	8	26	790	85
150	16	211	240	280	480	8	22	840	102
	25, 40	211	250	300	480	8	26	760	110
200	16	266	295	335	600	12	22	870	140
	25	274	310	360	600	12	26	840	148
	40	284	320	375	600	12	30	840	148
250	16	319	355	405	730	12	26	870	280
	25	330	370	425	730	12	30	870	280
300	16	370	410	460	850	12	26	940	350
	25	389	430	485	850	16	30	940	350

Исполнение фланцев уточнять при заказе, стандартное исполнение: PN16-40 - исполнение В ряд 1 по ГОСТ 33259.
*Не разгруженные по давлению.
**Не может превышать PN.
***Только для уплотнения «п», для уплотнения «нж» выбирать более мощный ЭИМ.

Клапаны запорные с ЭИМ DN15-300, PN1,6-4,0 МПа

Разрешительная документация

МАТЕРИАЛ ОСНОВНЫХ ДЕТАЛЕЙ

МАТЕРИАЛЫ							
КОРПУС		СТАЛЬ (С)		ЛЕГИРОВАННАЯ (ЛС)		НЕРЖАВЕЮЩАЯ (НЖ)	
УПЛОТНЕНИЕ В ЗАТВОРЕ		п	нж	п	нж	п	нж
ПЛУНЖЕР, СЕДЛО		20Х13	20Х13	20Х13	20Х13	14Х17Н2	14Х17Н2
ТАБЛИЦА ФИГУР	PN16	15с965п	15с965нж	15лс965п	15лс965нж	15нж965п	15нж965нж
	PN25	15с918п	15с918нж	15лс918п	15лс918нж	15нж918п	15нж918нж
	PN40	15с922п	15с922нж	15лс922п	15лс922нж	15нж922п	15нж922нж

ДОПУСТИМЫЙ ПЕРЕПАД ДАВЛЕНИЙ

DN	ΔP, МПа (кгс/см²), при комплектации ЭИМ								Стандартная комплектация ЭИМ
	ST mini	ST 0(2.9kH)	ST 0(4.5kH)	ST 0.1	ST 1	ST 2	MT/MT-Ex	ST 1-Ex	
15	1,6(16)	2,5(25)	4,0(40)	4,0(40)	4,0(40)	-		4,0(40)	ST mini
20	1,6(16)	2,5(25)	4,0(40)	4,0(40)	4,0(40)	-	-	4,0(40)	
25	1,6(16)	2,5(25)	4,0(40)	4,0(40)	4,0(40)	-	-	4,0(40)	
32	-	1,6(16)	4,0(40)	4,0(40)	4,0(40)	-	-	4,0(40)	ST 0
40	-	1,6(16)	2,5(25)	4,0(40)	4,0(40)	-	-	4,0(40)	
50	-	-	1,6(16)	4,0(40)	4,0(40)	-	-	4,0(40)	
65	-	-	-	1,6(16)	2,5(25)	4,0(40)	-	2,5(25)	ST 0.1
80	-	-	-	1,0(10)	2,5(25)	4,0(40)	-	2,5(25)	
100	-	-	-	0,8(8)	1,6(16)	4,0(40)	-	1,6(16)	
125	-	-	-	-	0,6(6)	1,2(12)	1,6(16)	0,5(5)	ST 1
150	-	-	-	-	-	1,0(10)	1,2(12)	-	ST 2
200	-	-	-	-	-	0,8(8)	1,0(10)	-	
250	-	-	-	-	-	-	0,8(8)	-	MT
300	-	-	-	-	-	-	0,5(5)	-	

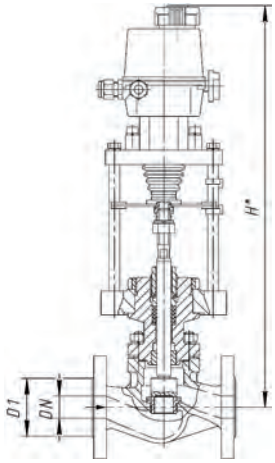

ГАБАРИТНЫЕ И ПРИСОЕДИНИТЕЛЬНЫЕ РАЗМЕРЫ

DN	PN	D1	D2	D3	L	n	d	H	Масса, кг
15	16 25 40	46	65	95	130	4	14	365	5,5
20		56	75	105	150	4	14	370	6
25		65	85	115	160	4	14	375	7
32		76	100	135	180	4	18	420	9
40		84	110	145	200	4	18	445	12
50		99	125	160	230	4	18	495	16
65	16	118	145	180	290	4	18	595	31
	25, 40	118	145	180	290	8	18	595	31
80	16	132	160	195	310	4	18	595	34
	25, 40	132	160	195	310	8	18	595	34
100	16	156	180	215	350	8	18	610	43
	25, 40	156	190	230	350	8	22	750	46
125	16	184	210	245	400	8	18	755	68
	25, 40	184	220	270	400	8	26	790	85
150	16	211	240	280	480	8	22	840	102
	25, 40	211	250	300	480	8	26	760	110
200	16	266	295	335	600	12	22	870	140
	25	274	310	360	600	12	26	840	148
	40	284	320	375	600	12	30	840	148
250	16	319	355	405	730	12	26	870	280
	25	330	370	425	730	12	30	870	280
300	16	370	410	460	850	12	26	990	350
	25	389	430	485	850	16	30	990	350

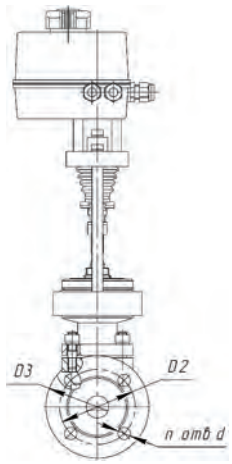

Исполнение фланцев уточнять при заказе, стандартное исполнение:
PN16 - исполнение B ряд 1 по ГОСТ 33259,
PN25 - исполнение B ряд 1 по ГОСТ 33259,
PN40 - исполнение B ряд 1 по ГОСТ 33259.

Разрешительная документация

Клапаны запорные муфтовые с ЭИМ DN15-50, PN1,6 МПа

Исполнение затвора "нж"

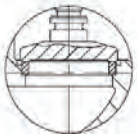

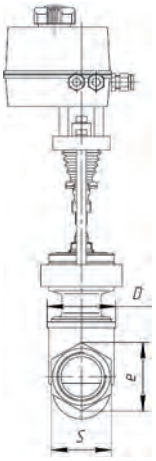

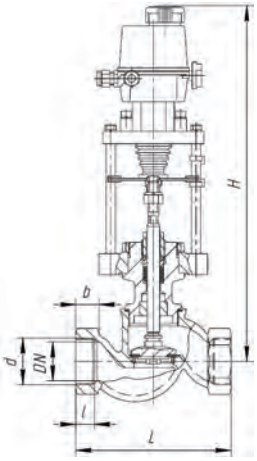

МАТЕРИАЛЫ	МАТЕРИАЛ ОСНОВНЫХ ДЕТАЛЕЙ		
	КОРПУС	ЧУГУН (Ч)	
	УПЛОТНЕНИЕ В ЗАТВОРЕ	п	нж
	ПЛУНЖЕР, СЕДЛО	20Х13	20Х13
	ТАБЛИЦА ФИГУР	15ч918п	15ч918нж

ДОПУСТИМЫЙ ПЕРЕПАД ДАВЛЕНИЙ

DN	ΔP, МПа (кгс/см²), при комплектации ЭИМ				Стандартная комплектация ЭИМ
	ST mini (1,1kH)	ST 0 (2,9kH)	ST 0 (4,5kH)	ST 0.1 (5,8kH)	
15	1.6 (16)	-	-	-	ST mini
20	1.6 (16)	-	-	-	ST mini
25	1.6 (16)	-	-	-	ST mini
32	-	1.6 (16)	1.6 (16)	1.6 (16)	ST0
40	-	-	1.6 (16)	1.6 (16)	ST0
50	-	-	1.6 (16)	1.6 (16)	ST0

ГАБАРИТНЫЕ И ПРИСОЕДИНИТЕЛЬНЫЕ РАЗМЕРЫ

DN	d	l	L	D	S	e	b	H	Масса, кг
15	G $^1/_2$	14	90	41	30	33	16	345	5,5
20	G $^1/_3$	16	100	41	36	39,6	18	345	6
25	G 1	18	120	50	46	50,9	21	355	7
32	G 1$^1/_4$	20	140	60	55	60,8	23	395	9
40	G 1 $^1/_2$	22	170	68	60	66,4	26	450	12
50	G 2	24	200	84	75	82,6	28	455	16

Тип присоединения – муфтовый, на резьбовые элементы трубопроводов с трубной цилиндрической резьбой класса точности В по ГОСТ 6357.

Клапаны запорные с ручным управлением DN15-300, PN1,6-4,0 МПа

Разрешительная документация

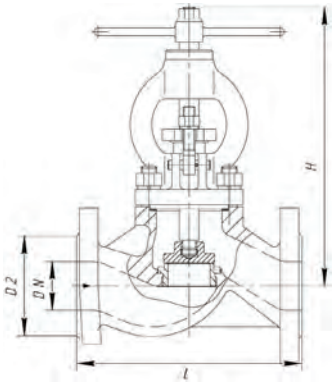

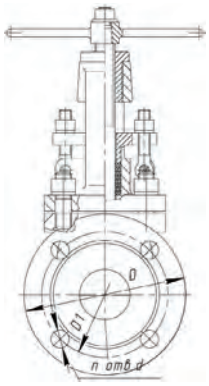

МАТЕРИАЛЫ		МАТЕРИАЛ ОСНОВНЫХ ДЕТАЛЕЙ					
КОРПУС		СТАЛЬ (С)		ЛЕГИРОВАННАЯ (ЛС)		НЕРЖАВЕЮЩАЯ (НЖ)	
УПЛОТНЕНИЕ В ЗАТВОРЕ		п	нж	п	нж	п	нж
ШТОК, ТАРЕЛЬ, СЕДЛО		20Х13	20Х13	20Х13	20Х13	14Х17Н2	14Х17Н2
ТАБЛИЦА ФИГУР	PN16	15с65п	15с65нж	15лс65п	15лс65нж	15нж65п	15нж65нж
	PN25	15с18п	15с18нж	15лс18п	15лс18нж	15нж18п	15нж18нж
	PN40	15с22п	15с22нж	15лс22п	15лс22нж	15нж22п	15нж22нж

ГАБАРИТНЫЕ И ПРИСОЕДИНИТЕЛЬНЫЕ РАЗМЕРЫ									
DN	PN	D	D1	D2	L	n	d	H	Масса, кг
15	16	95	65	46	130	4	14	220	5
	25, 40	95	65	46	130	4	14	235	6
20	16	105	75	56	150	4	14	260	7
	25, 40	105	75	56	150	4	14	275	7
25	16	115	85	65	160	4	14	275	7
	25, 40	115	85	65	160	4	14	285	9
32	16	135	100	76	180	4	18	280	9
	25, 40	135	100	76	180	4	18	305	12
40	16	145	110	84	200	4	18	330	13
	25, 40	145	110	84	200	4	18	355	17
50	16	160	125	99	230	4	18	350	16
	25, 40	160	125	99	230	4	18	375	24
65	16	180	145	118	290	4	18	355	25
	25, 40	180	145	118	290	8	18	410	33
80	16	195	160	132	310	4	18	400	30
	25, 40	195	160	132	310	8	18	435	44
100	16	215	180	156	350	8	18	415	35
	25, 40	215	190	156	350	8	18	480	60
125	16	245	210	184	400	8	18	460	89
	25, 40	245	220	184	400	8	26	560	100
150	16	280	240	211	480	8	22	510	98
	25, 40	280	250	211	480	8	26	610	108
200	16	335	295	266	600	12	22	710	180
	25, 40	375	320	284	600	12	30	720	190
250	16	405	355	319	730	12	26	785	446
	25	425	370	330	730	12	30	900	480
300	16	460	410	370	850	12	26	925	654
	25	485	430	389	850	16	30	950	680

Исполнение фланцев уточнять при заказе, стандартное исполнение:
PN16 - исполнение В ряд 1 по ГОСТ 33259,
PN25 - исполнение Е ряд 2 по ГОСТ 33259,
PN40 - исполнение Е ряд 2 по ГОСТ 33259.

Клапаны обратные

Назначение.

Клапан предназначен для использования в качестве запорного устройства с целью не допущения обратного потока рабочей среды в трубопроводах. Используются на центральных и индивидуальных тепловых пунктах (ЦТП и ИТП), в системах горячего водоснабжения, системах приточной вентиляции и других областях народного хозяйства.

ТИП КОНСТРУКЦИИ	ТИП УПРАВЛЕНИЯ	МАТЕРИАЛ КОРПУСА	МАТЕРИАЛ УПЛОТНЕНИЯ В ЗАТВОРЕ
ПОВОРОТНЫЕ ФЛАНЦЕВЫЕ	РАБОЧЕЙ СРЕДОЙ	СТАЛЬ 25Л (С)	«МЕТАЛЛ ПО МЕТАЛЛУ» (НЖ)
		СТАЛЬ ЛЕГИРОВАННАЯ 20ГЛ (ЛС)	
		СТАЛЬ НЕРЖАВЕЮЩАЯ 12Х18Н9ТЛ (НЖ)	

ТЕХНИЧЕСКИЕ ХАРАКТЕРИСТИКИ

МАТЕРИАЛ КОРПУСА	СТАЛЬ (С)	ЛЕГИРОВАННАЯ (ЛС)	НЕРЖАВЕЮЩАЯ (НЖ)
УПЛОТНЕНИЕ В ЗАТВОРЕ	нж	нж	нж
СРЕДА	Вода, воздух, пар, аммиак, нефть, жидкие нефтепродукты и углеводороды, масляные фракции и др. среды, в которых скорость коррозии материала корпуса не превышает 0,2мм в год	Вода, воздух, пар, аммиак, нефть, жидкие нефтепродукты и углеводороды, масляные фракции и др. среды, в которых скорость коррозии материала корпуса не превышает 0,2мм в год	Вода, воздух, пар, аммиак, нефть, жидкие нефтепродукты и углеводороды, масляные фракции и др. среды, в которых скорость коррозии материала корпуса не превышает 0,2мм в год
ТЕМПЕРАТУРА РАБОЧЕЙ СРЕДЫ, ^{0}C	-40..+425	-60..+425	-60..+560
ТЕМПЕРАТУРА ОКРУЖАЮЩЕЙ СРЕДЫ*, ^{0}C	-40 ...+50	-60..+50	-60 ...+50
КЛИМАТИЧЕСКОЕ ИСПОЛНЕНИЕ	У1	ХЛ1	УХЛ1
НОМИНАЛЬНОЕ ДАВЛЕНИЕ, МПа (кгс/см^2)	1,6 (16) 4,0 (40)		

ГАРАНТИИ

Гарантийный срок эксплуатации – 12 месяцев со дня ввода в эксплуатацию.
Срок консервации – 3 года. Срок службы – не менее 12 лет. Наработка на отказ – 10 000 часов.

СТРУКТУРА УСЛОВНОГО ОБОЗНАЧЕНИЯ

19с53нж PN40 DN80

Клапаны обратные поворотные DN50-200, PN1,6-4 МПа

Разрешительная документация

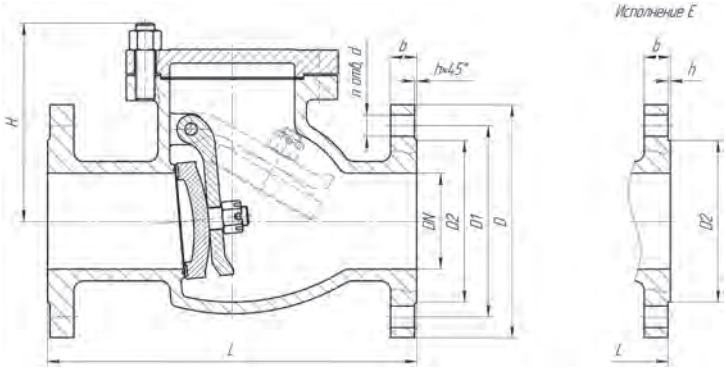

		МАТЕРИАЛ ОСНОВНЫХ ДЕТАЛЕЙ		
МАТЕРИАЛЫ	КОРПУС	СТАЛЬ (С)	ЛЕГИРОВАННАЯ (ЛС)	НЕРЖАВЕЮЩАЯ (НЖ)
	УПЛОТНЕНИЕ В ЗАТВОРЕ	нж	нж	нж
	ЗОЛОТНИК, СЕДЛО	20Х13	20Х13	12Х17Н2
ТАБЛИЦА ФИГУР	PN16	19с76нж	19лс76нж	19нж76нж
	PN40	19с53нж	19лс53нж	19нж53нж

ГАБАРИТНЫЕ И ПРИСОЕДИНИТЕЛЬНЫЕ РАЗМЕРЫ

DN	PN	L	D	D1	D2	b	h	n	d	H	Масса, кг
50	16	230	165	125	102	18	2	4	18	119	13
	40	230	165	125	87	20	2	4	18	119	13
65	16	290	185	145	122	18	2	4	18	146	19,2
	40	290	185	145	109	22	2	8	18	146	21
80	16	310	200	160	133	20	2	4	18	144	25,8
	40	310	200	160	120	24	2	8	18	144	25
100	16	350	220	180	158	20	2	8	18	178	33,9
	40	350	235	190	149	24	2	8	22	178	38
125	16	400	250	210	184	22	2	8	18	217,5	47,8
	40	400	270	220	175	26	2	8	26	217,5	64
150	16	480	285	240	212	22	2	8	22	246	71,3
	40	480	300	250	203	28	2	8	26	246	97
200	16	550	340	295	268	24	2	12	22	281,5	137
	40	550	375	320	259	30	2	12	30	281,5	143

Исполнение фланцев уточнять при заказе, стандартное исполнение:
PN16 - исполнение В ряд 1 по ГОСТ 33259,
PN40 - исполнение Е ряд 2 по ГОСТ 33259.

Краны шаровые

Назначение.

Кран шаровой предназначен для установки в качестве запорного устройства в системах отопления, горячего водоснабжения, приточной вентиляции и в др. областях народного хозяйства. Кран легко разборный, компактный, может устанавливаться на действующих трубопроводах взамен задвижек.

Основные преимущества:

- низкое гидравлическое сопротивление;
- отсутствие застойных зон в корпусе;
- высокая герметичность перекрытия потока в любом направлении.

ТИП КОНСТРУКЦИИ	ТИП УПРАВЛЕНИЯ	МАТЕРИАЛ КОРПУСА	МАТЕРИАЛ УПЛОТНЕНИЯ В ЗАТВОРЕ
ПОЛНОПРОХОДНЫЕ	ЭЛЕКТРИЧЕСКИЙ ИСПОЛНИТЕЛЬНЫЙ МЕХАНИЗМ (ЭИМ)	СТАЛЬ 20 (С)	«МЯГКОЕ» ФТОРОПЛАСТ-4 (П)
НЕПОЛНОПРОХОДНЫЕ	ПНЕВМАТИЧЕСКИЙ ИСПОЛНИТЕЛЬНЫЙ МЕХАНИЗМ (ПИМ)		

ТЕХНИЧЕСКИЕ ХАРАКТЕРИСТИКИ	
МАТЕРИАЛ КОРПУСА	СТАЛЬ (С)
УПЛОТНЕНИЕ В ЗАТВОРЕ	П
СРЕДА	Вода, пар, воздух, аммиак, природный газ, нефть, нефтепродукты
ТЕМПЕРАТУРА РАБОЧЕЙ СРЕДЫ, °С	-30..+150
ТЕМПЕРАТУРА ОКРУЖАЮЩЕЙ СРЕДЫ, °С	-25..+55
КЛИМАТИЧЕСКОЕ ИСПОЛНЕНИЕ	У1
ГЕРМЕТИЧНОСТЬ ЗАТВОРА	Без видимых утечек, класс герметичности «А» по ГОСТ 9544

ГАРАНТИИ

Гарантийный срок эксплуатации – 12 месяцев со дня ввода в эксплуатацию.
Срок консервации – 3 года. Срок службы – не менее 10 лет. Наработка на отказ – 2 000 циклов.

СТРУКТУРА УСЛОВНОГО ОБОЗНАЧЕНИЯ

11с967п, PN16, DN40 SP0
11с667п, PN16, DN100 (ДД)

Краны шаровые с ЭИМ 11с967п DN10-350, PN1,6 МПа

Разрешительная документация

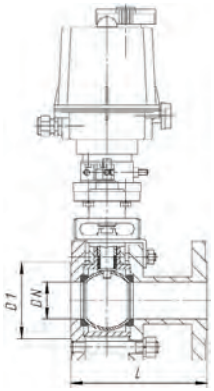

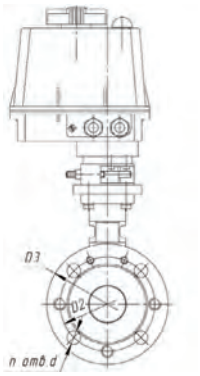

МАТЕРИАЛ ОСНОВНЫХ ДЕТАЛЕЙ	
НАИМЕНОВАНИЕ ДЕТАЛИ	МАРКА МАТЕРИАЛА
КОРПУС	Ст 3, Сталь 20 ГОСТ 1050
ШАР	Сталь 12Х18Н10Т ГОСТ 5632
ШТОК	Сталь 20Х13 ГОСТ 5632
УПЛОТНЕНИЕ В ЗАТВОРЕ	Фторопласт-4 ГОСТ 10007
УПЛОТНЕНИЕ САЛЬНИКОВОЕ	Фторопласт-4 ГОСТ 10007

ТЕХНИЧЕСКИЕ ХАРАКТЕРИСТИКИ	
НАПРАВЛЕНИЕ ПОДАЧИ РАБОЧЕЙ СРЕДЫ	ДВУХСТОРОННЕЕ
УСТАНОВОЧНОЕ ПОЛОЖЕНИЕ НА ТРУБОПРОВОДЕ	ЛЮБОЕ

ГАБАРИТНЫЕ И ПРИСОЕДИНИТЕЛЬНЫЕ РАЗМЕРЫ

	DN	D1	D2	D3	L	n	d	Стандартная комплектация ЭИМ	Масса, без ЭИМ, кг
ПОЛНОПРОХОДНЫЕ	10	41	60	90	102	4	14	SP0/Г3-ОФ-25/5,5К	2,3
	15	46	65	95	108	4	14	SP0/Г3-ОФ-25/5,5К	2,2
	20	56	75	105	117	4	14	SP0/Г3-ОФ-25/5,5К	3,0
	25	65	85	115	127	4	14	SP0/Г3-ОФ-25/5,5К	4,3
	32	76	100	135	140	4	18	SP0/Г3-ОФ-25/5,5К	5,8
	40	84	110	145	165	4	18	SP0/Г3-ОФ-45/11К	7,5
	50	99	125	160	180	4	18	SP0.1/Г3-ОФ-45/11К	10,0
	65	118	145	180	200	4	18	SP1/Г3-ОФ-80/21К	14,0
	80	132	160	195	210	4	18	SP2/Г3-ОФ-110/11М	15,0
	100	156	180	215	230	8	18	SP2,3/Г3-ОФ-200/14М	21,9
	125	184	210	245	255	8	18	SP2,4/Г3-ОФ-400/14М	34,5
	150	211	240	280	280	8	22	SP2,4/Г3-ОФ-400/14М	43,3
	200	266	295	335	330	12	22	UP2,5/Г3-ОФ-1200/30	76,9
	250	319	355	405	450	12	26	Г3-ОФ-1200/30	142,0
	300	370	410	460	500	12	26	Г3-ОФ-2500/30	333,0
НЕПОЛНОПРОХОДНЫЕ	65/50	118	145	180	200	8	18	SP0.1/Г3-ОФ-45/11К	12,0
	100/80	156	180	215	230	8	18	SP2/Г3-ОФ-110/11М	19,0
	125/100	184	210	245	255	8	18	SP2,3/Г3-ОФ-200/14М	29,5
	150/100	211	240	280	280	8	22	SP2,3/Г3-ОФ-200/14М	37,0
	200/150	266	295	335	330	12	22	SP2,4/Г3-ОФ-400/14М	52,0
	250/200	319	355	405	450	12	26	UP2,5/Г3-ОФ-1200/30	92,1
	300/250	370	410	460	500	12	26	Г3-ОФ-1200/30	162,0
	350/300	429	470	520	686	16	26	Г3-ОФ-2500/30	345,0

Исполнение фланцев уточнять при заказе, стандартное исполнение:
PN16 - исполнение В ряд 2 по ГОСТ 33259.

Разрешительная документация

Краны шаровые с ПИМ 11с667п DN10-250, PN1,6 Мпа

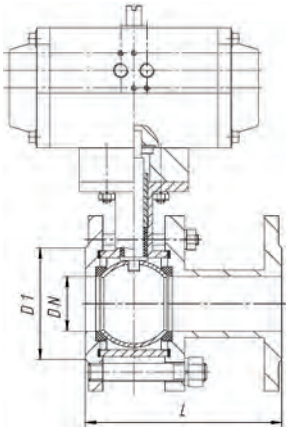

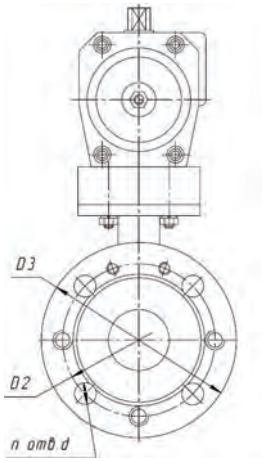

МАТЕРИАЛ ОСНОВНЫХ ДЕТАЛЕЙ	
НАИМЕНОВАНИЕ ДЕТАЛИ	МАРКА МАТЕРИАЛА
КОРПУС	Ст 3, Сталь 20 ГОСТ 1050
ШАР	Сталь 12Х18Н10Т ГОСТ 5632
ШТОК	Сталь 20Х13 ГОСТ 5632
УПЛОТНЕНИЕ В ЗАТВОРЕ	Фторопласт-4 ГОСТ 10007
УПЛОТНЕНИЕ САЛЬНИКОВОЕ	Фторопласт-4 ГОСТ 10007

ТЕХНИЧЕСКИЕ ХАРАКТЕРИСТИКИ	
НАПРАВЛЕНИЕ ПОДАЧИ РАБОЧЕЙ СРЕДЫ	Сухой воздух без примесей масла по ГОСТ 17433
РАБОЧЕЕ ДАВЛЕНИЕ УПРАВЛЯЮЩЕЙ СРЕДЫ, МПа (кгс/см²)	0,6 (6)
МАКСИМАЛЬНО ДОПУСТИМОЕ ДАВЛЕНИЕ УПРАВЛЯЮЩЕЙ СРЕДЫ, МПа (кгс/см²)	Двустороннего действия – 1,0 (10) Одностороннего действия – 0,8 (8)

ГАБАРИТНЫЕ И ПРИСОЕДИНИТЕЛЬНЫЕ РАЗМЕРЫ

	DN	D1	D2	D3	L	n	d	Тип ПИМ		Масса, с ПИМ, кг
								двустороннего действия	одностороннего действия	
ПОЛНОПРОХОДНЫЕ	10	41	60	90	102	4	14	82da0010	82sr0012	4,1
	15	46	65	95	108	4	14	82da0010	82sr0012	4,0
	20	56	75	105	117	4	14	82da0010	82sr0012	6,4
	25	65	85	115	127	4	14	82da0010	82sr0075	7,7
	32	76	100	135	140	4	18	82da0012	82sr0014	12,6
	40	84	110	145	165	4	18	82da0012	82sr0014	14,3
	50	99	125	160	180	4	18	82da0075	82sr0018	20,3
	65	118	145	180	200	4	18	82da0014	82sr0070	33
	80	132	160	195	210	4	18	82da0018	82sr0020	34
	100	156	180	215	230	8	18	82da0070	82sr0080	58,6
	125	184	210	245	255	8	18	82da0020	82sr0080	87,5
	150	211	240	280	280	8	22	82da0020	82sr0021	113
	200	266	295	335	330	12	22	82da0080	82sr0077	187
НЕПОЛНО-ПРОХОДНЫЕ	65/50	118	145	180	200	8	18	82da0075	82sr0018	22,3
	100/80	156	180	215	230	8	18	82da0018	82sr0020	38
	125/100	184	210	245	255	8	18	82da0070	82sr0080	66,2
	150/100	211	240	280	280	8	22	82da0070	82sr0080	74
	200/150	266	295	335	330	12	22	82da0020	82sr0021	122
	250/200	319	355	405	450	12	26	82da0080	82sr0077	202

Исполнение фланцев уточнять при заказе, стандартное исполнение:
PN16 - исполнение В ряд 2 по ГОСТ 33259.

Затворы поворотные

Назначение.

Затворы поворотные дисковые применяются в системах отопления, горячего водоснабжения, приточной вентиляции и в др. областях народного хозяйства как в качестве запорного устройства, так и для автоматического регулирования технологических процессов. Затвор является условно регулирующим.

ЗПД-САЗ - Х - ХХХ - ХХ - Х - Х - Х - Х - Х - ХХ

ТИП КОНСТРУКЦИИ

1 – с симметричным диском;
2 – с двойным эксцентриситетом;
3 – с тройным эксцентриситетом.

НОМИНАЛЬНЫЙ ДИАМЕТР DN, мм

- 040-1000

НОМИНАЛЬНОЕ ДАВЛЕНИЕ PN, кгс/см²

- 10
- 16
- 25

ТИП ПРИСОЕДИНЕНИЯ

М – межфланцевый;
П – под приварку;
Ф – фланцевый.

ТИП ПРИВОДА

0 – без привода;
1 – рукоятка;
3 – червячный редуктор;
6 – привод пневматический;
9 – привод электрический.

МАТЕРИАЛ КОРПУСА

С – сталь углеродистая;
ЛС – сталь легированная;
НЖ – сталь коррозионностойкая;
Ч – чугун серый.

МАТЕРИАЛ УПЛОТНЕНИЯ

1 – NBR;
2 – EPDM;
3 – металл-графит;
4 – PTFE;
5 – специальные полимеры.

МАТЕРИАЛ ДИСКА

С – сталь углеродистая;
ЛС – сталь легированная;
НЖ – сталь коррозионностойкая;
КЧ – ковкий чугун.

ТИП ДЕЙСТВИЯ

«Пробел» – одностороннего действия;
ДД – двухстороннего действия.

затвор ЗПД-САЗ-1-50-16-М-3-Ч-1-КЧ

Затвор поворотный дисковый запорно-регулирующий ЗПД-САЗ с симметричным диском, диаметр - 50 мм., давление-16 кгс/см², тип присоединения-межфланцевый, тип привода-червячный редуктор, материал корпуса-чугун серый, материал уплотнения-NBR, материал диска-ковкий чугун.

ТИП ПРИСОЕДИНЕНИЯ		
МЕЖФЛАНЦЕВЫЙ	ПОД ПРИВАРКУ	ФЛАНЦЕВЫЙ
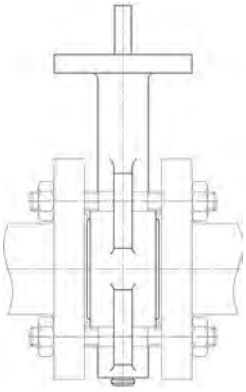	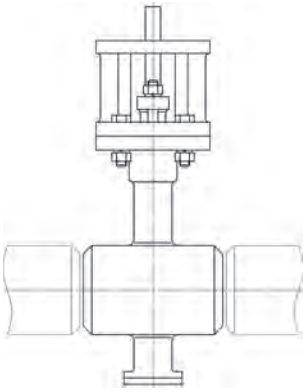	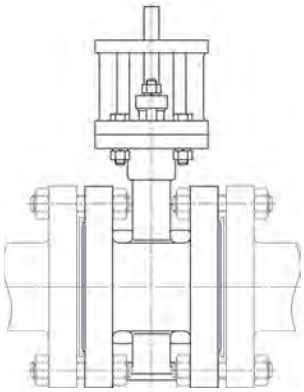

ТИП ПРИВОДА			
РУКОЯТКА	ЧЕРВЯЧНЫЙ РЕДУКТОР	ПРИВОД ПНЕВМАТИЧЕСКИЙ	ПРИВОД ЭЛЕКТРИЧЕСКИЙ
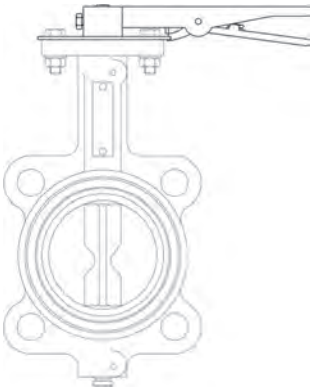	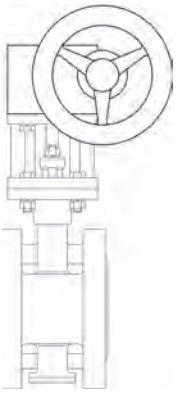	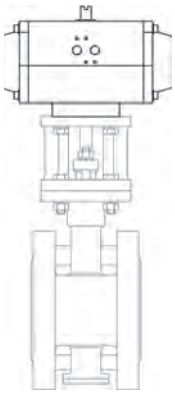	

ГАРАНТИИ

Гарантийный срок эксплуатации – 12 месяцев со дня ввода в эксплуатацию. Срок консервации – 3 года. Срок службы корпусных деталей – не менее 30 лет, между капитальными ремонтами – не менее 5 лет.

СТРУКТУРНАЯ СХЕМА ЗАТВОРА ПОВОРОТНОГО С СИММЕТРИЧНЫМ ДИСКОМ

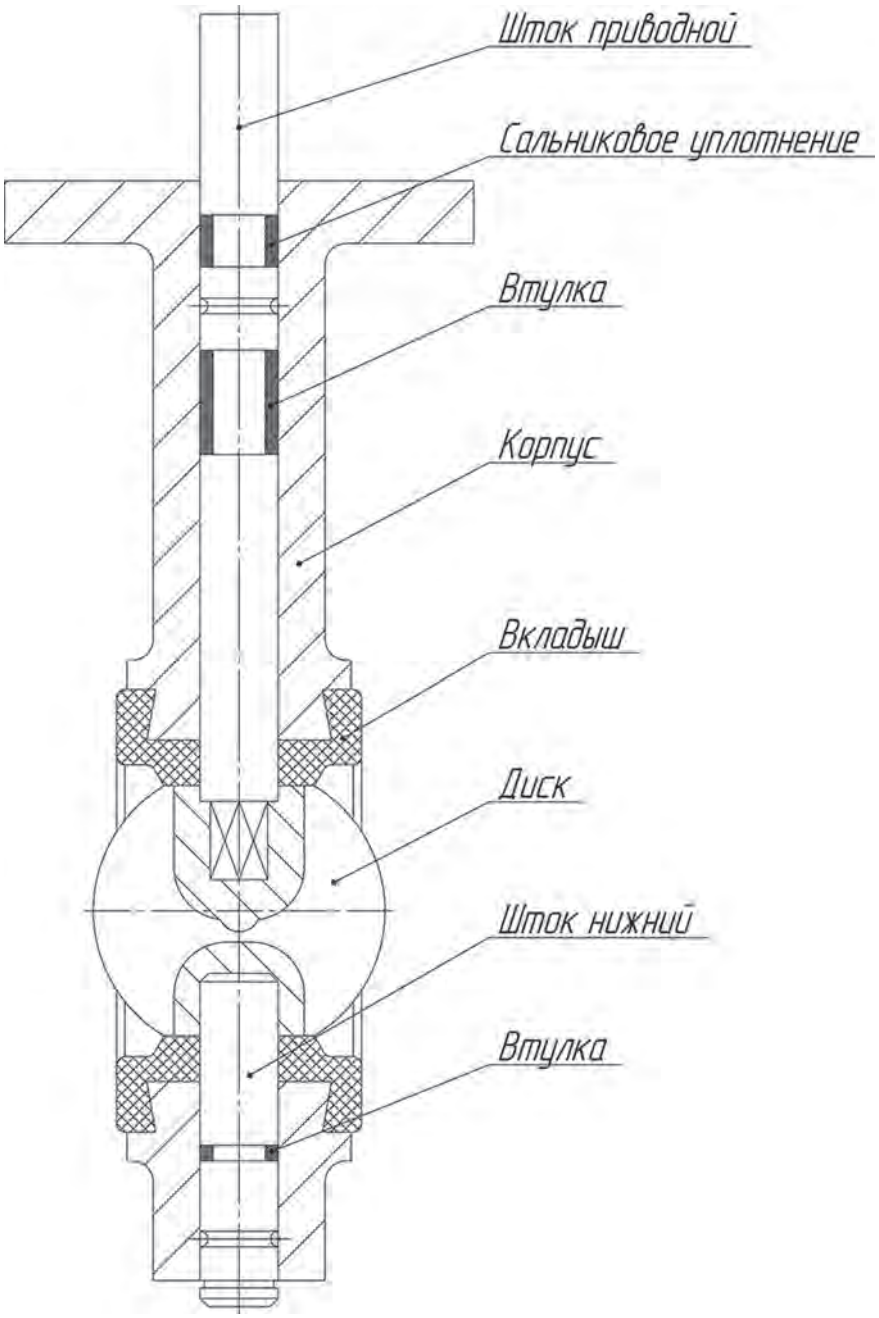

МАТЕРИАЛ ОСНОВНЫХ ДЕТАЛЕЙ ЗАТВОРА ПОВОРОТНОГО С СИММЕТРИЧНЫМ ДИСКОМ

НАИМЕНОВАНИЕ ДЕТАЛИ	МАРКА МАТЕРИАЛА
КОРПУС	Чугун СЧ20 - DN40-300 / ВЧ40 - DN350-800
ДИСК	Чугун КЧ30 / Сталь 08Х18Н10
ШТОК	Сталь 20Х13
ВКЛАДЫШ, УПЛОТНЕНИЕ ШТОКА	NBR/EPDM

Разрешительная документация

Затворы поворотные с симметричным диском запорно-регулирующие с ЭИМ ЗПД-САЗ DN40-600, PN1,6 МПа

ТЕХНИЧЕСКИЕ ХАРАКТЕРИСТИКИ		
НАИМЕНОВАНИЕ ПАРАМЕТРА		Условия эксплуатации по ГОСТ 16150-69
		У2
РАБОЧАЯ СРЕДА	Класс опасности по ГОСТ 12.1.007-76	4
	Группа по Руководству по безопасности «Рекомендации по устройству и безопасной технологических трубопроводов»	В: жидкие и газообразные среды, нейтральные к материалам деталей, соприкасающихся со средой (вода, пар, воздух, вода морская, щелочи, спирт, кислоты минеральные и органические и их соли, гидроксид натрия)
ТЕМПЕРАТУРА РАБОЧЕЙ СРЕДЫ, °С		-15...+120
ТЕМПЕРАТУРА ОКРУЖАЮЩЕЙ СРЕДЫ, °С		-15...+50

ПОДБОР ПРИВОДА

DN	Крутящий момент, Нм	Привод REGADA	Привод ГЗ-ОФ
40	13	SP 0	ГЗ-ОФ-25/5,5К
50	13	SP 0	ГЗ-ОФ-25/5,5К
65	16	SP 0	ГЗ-ОФ-25/5,5К
80	22	SP 0	ГЗ-ОФ-45/11К
100	40	SP 0.1	ГЗ-ОФ-45/11К
125	60	SP 1	ГЗ-ОФ-80/21К
150	100	SP 2	ГЗ-ОФ-150/22М
200	180	SP 2.3	ГЗ-ОФ-200/14М
250	290	SP 2.4	ГЗ-ОФ-300/28М
300	420	SP 2.4	ГЗ-ОФ-630/15
350	590	UP 2.4	ГЗ-ОФ-630/15
400	700	UP 2.5	ГЗ-ОФ-1200/30
500	1150	-	ГЗ-ОФ-1600/30
600	2050	-	ГЗ-ОФ-2500/30

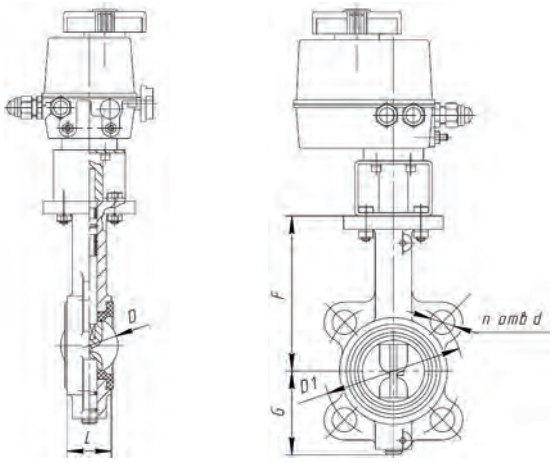

ГАБАРИТНЫЕ И ПРИСОЕДИНИТЕЛЬНЫЕ РАЗМЕРЫ

DN	D	G	F	L	D1	n	d	Масса без привода, кг	Пропускная способность Kvy, м³/ч в зависимости от угла открытия								
									10°	20°	30°	40°	50°	60°	70°	80°	90°
40	40	73	134	33	110	4	18	2,3	0	1	3	6	11	18	30	53	59
50	56	76	140	43	125	4	18	2,8	0	2	5	12	21	35	59	105	117
65	67	86	153	46	145	4	18	3,5	0	4	11	25	46	76	126	226	251
80	80	97	159	46	160	4	18	4,2	1	7	21	46	82	137	228	410	455
100	106	110	178	52	180	4	18	5,2	1	10	31	70	124	207	345	621	690
125	120	124	191	56	210	4	18	7,1	2	23	68	152	273	455	759	1366	1518
150	154	136	203	56	240	4	22	8,4	3	35	108	242	435	725	1209	2176	2418
200	205	167	238	60	295	4	22	14,1	5	73	220	586	897	1479	2465	4436	4929
250	256	202	268	68	355	4	26	22,1	9	136	410	921	1675	2792	4653	8375	9306
300	308	238	306	78	410	4	30	31,0	10	150	455	1023	1861	3102	5170	9306	10340
350	336	267	368	78	470	4	30	43,0	12	179	543	1218	2217	3734	6223	11201	12445
400	386	297	380	88	525	4	30	53,0	14	204	641	1386	2521	4247	7078	12740	14155
500	486	361	480	132	650	4	30	125,0	23	360	1093	2455	4467	7524	12672	22810	25344
600	586	434	562	154	770	4	34	200,0	31	466	1412	3171	5770	9719	16368	29462	32736

Исполнение фланцев уточнять при заказе, стандартное исполнение:
PN16 - исполнение В ряд 2 по ГОСТ 33259.

Затворы поворотные с симметричным диском запорно-регулирующие с ПИМ 3ПД-СА3 DN40-400, PN1,6 МПа

Разрешительная документация

ТЕХНИЧЕСКИЕ ХАРАКТЕРИСТИКИ		
НАИМЕНОВАНИЕ ПАРАМЕТРА		Условия эксплуатации по ГОСТ 16150-69
		У2
РАБОЧАЯ СРЕДА	Класс опасности по ГОСТ 12.1.007-76	4
	Группа по Руководству по безопасности «Рекомендации по устройству и безопасной технологических трубопроводов»	В: жидкие и газообразные среды, нейтральные к материалам деталей, соприкасающихся со средой (вода, пар, воздух, вода морская, щелочи, спирт, кислоты минеральные и органические и их соли, гидроксид натрия)
ТЕМПЕРАТУРА РАБОЧЕЙ СРЕДЫ, °С		-15...+120
ТЕМПЕРАТУРА ОКРУЖАЮЩЕЙ СРЕДЫ, °С		-15...+50

ПОДБОР ПРИВОДА

DN	Крутящий момент, Нм	Привод VALBIA	
		Одностороннего действия	Двухстороннего действия
40	13	82sr0012	82da0010
50	13	82sr0012	82da0010
65	16	82sr0075	82da0010
80	22	82sr0014	82da0012
100	40	82sr0018	82da0075
125	60	82sr0070	82da0014
150	100	82sr0020	82da0018
200	180	82sr0080	82da0070
250	290	82sr0021	82da0020
300	420	82sr0023	82da0079
350	590	82sr0077	82da0080
400	700	82sr0077	82da0021

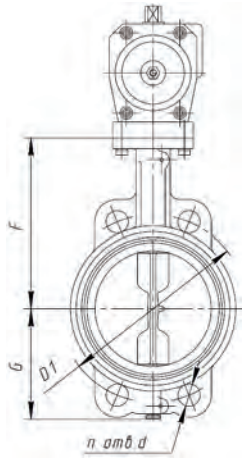

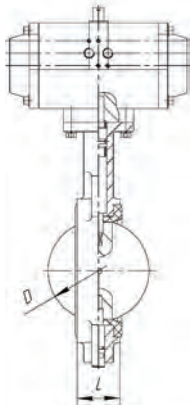

ГАБАРИТНЫЕ И ПРИСОЕДИНИТЕЛЬНЫЕ РАЗМЕРЫ

DN	D	G	F	L	D1	n	d	Масса без привода, кг	Пропускная способность Kvy, м³/ч в зависимости от угла открытия								
									10°	20°	30°	40°	50°	60°	70°	80°	90°
40	40	73	134	33	110	4	18	2,3	0	1	3	6	11	18	30	53	59
50	56	76	140	43	125	4	18	2,8	0	2	5	12	21	35	59	105	117
65	67	86	153	46	145	4	18	3,5	0	4	11	25	46	76	126	226	251
80	80	97	159	46	160	4	18	4,2	1	7	21	46	82	137	228	410	455
100	106	110	178	52	180	4	18	5,2	1	10	31	70	124	207	345	621	690
125	120	124	191	56	210	4	18	7,1	2	23	68	152	273	455	759	1366	1518
150	154	136	203	56	240	4	22	8,4	3	35	108	242	435	725	1209	2176	2418
200	205	167	238	60	295	4	22	14,1	5	73	220	586	897	1479	2465	4436	4929
250	256	202	268	68	355	4	26	22,1	9	136	410	921	1675	2792	4653	8375	9306
300	308	238	306	78	410	4	30	31,0	10	150	455	1023	1861	3102	5170	9306	10340
350	336	267	368	78	470	4	30	43,0	12	179	543	1218	2217	3734	6223	11201	12445
400	386	297	380	88	525	4	30	53,0	14	204	641	1386	2521	4247	7078	12740	14155
500	486	361	480	132	650	4	30	125,0	23	360	1093	2455	4467	7524	12672	22810	25344
600	586	434	562	154	770	4	34	200,0	31	466	1412	3171	5770	9719	16368	29462	32736

Разрешительная документация

Затворы поворотные с симметричным диском с ручным управлением ЗПД-САЗ DN40-600, PN1,6 МПа

ТЕХНИЧЕСКИЕ ХАРАКТЕРИСТИКИ		
НАИМЕНОВАНИЕ ПАРАМЕТРА		Условия эксплуатации по ГОСТ 16150-69
		У2
РАБОЧАЯ СРЕДА	Класс опасности по ГОСТ 12.1.007-76	4
	Группа по Руководству по безопасности «Рекомендации по устройству и безопасной технологических трубопроводов»	В: жидкие и газообразные среды, нейтральные к материалам деталей, соприкасающихся со средой (вода, пар, воздух, вода морская, щелочи, спирт, кислоты минеральные и органические и их соли, гидроксид натрия)
ТЕМПЕРАТУРА РАБОЧЕЙ СРЕДЫ, °С		-15...+120
ТЕМПЕРАТУРА ОКРУЖАЮЩЕЙ СРЕДЫ, °С		-15...+50

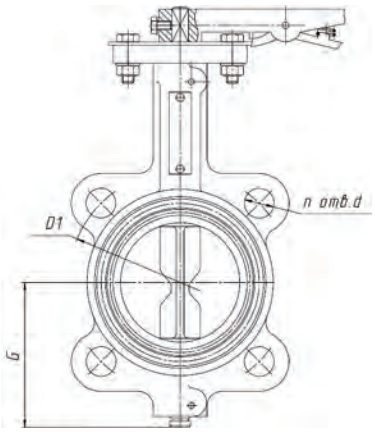

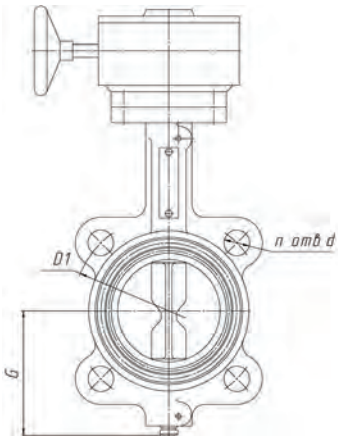

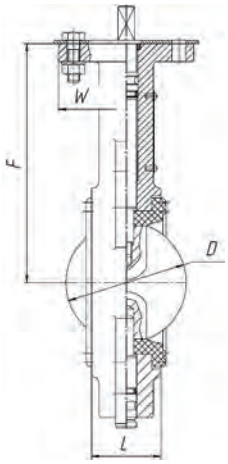

ГАБАРИТНЫЕ И ПРИСОЕДИНИТЕЛЬНЫЕ РАЗМЕРЫ																	
DN	D	G	F	L	D1	n	d	Масса без привода, кг	Пропускная способность Kvy, м³/ч в зависимости от угла открытия								
									10°	20°	30°	40°	50°	60°	70°	80°	90°
40	40	73	134	33	110	4	18	2,5	0	1	3	6	11	18	30	53	59
50	56	76	140	43	125	4	18	2,6	0	2	5	12	21	35	59	105	117
65	67	86	153	46	145	4	18	3,2	0	4	11	25	46	76	126	226	251
80	80	97	159	46	160	4	18	3,6	1	7	21	46	82	137	228	410	455
100	106	110	178	52	180	4	18	5,2	1	10	31	70	124	207	345	621	690
125	120	124	191	56	210	4	18	7,0	2	23	68	152	273	455	759	1366	1518
150	154	136	203	56	240	4	22	8,2	3	35	108	242	435	725	1209	2176	2418
200	205	167	238	60	295	4	22	13,0	5	73	220	586	897	1479	2465	4436	4929
250	256	202	268	68	355	4	26	16,6	9	136	410	921	1675	2792	4653	8375	9306
300	308	238	306	78	410	4	30	29,5	10	150	455	1023	1861	3102	5170	9306	10340
350	336	267	368	78	470	4	30	39,5	12	179	543	1218	2217	3734	6223	11201	12445
400	386	297	380	88	525	4	30	50,5	14	204	641	1386	2521	4247	7078	12740	14155
500	486	361	480	132	650	4	30	101,5	23	360	1093	2455	4467	7524	12672	22810	25344
600	586	434	562	154	770	4	34	170,0	31	466	1412	3171	5770	9719	16368	29462	32736

СТРУКТУРНАЯ СХЕМА ЗАТВОРА ПОВОРОТНОГО С ТРОЙНЫМ ЭКСЦЕНТРИСИТЕТОМ

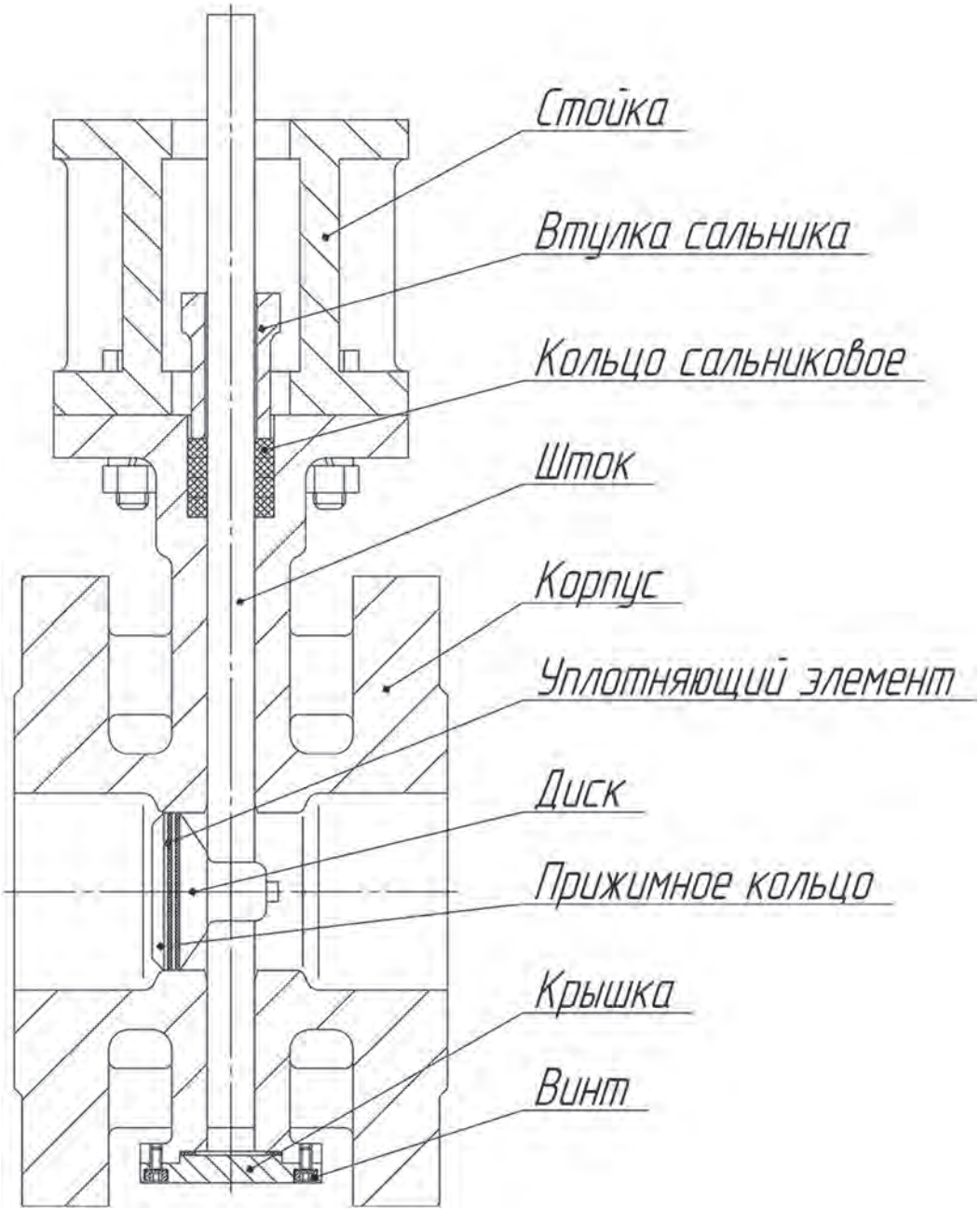

МАТЕРИАЛ ОСНОВНЫХ ДЕТАЛЕЙ ЗАТВОРА ПОВОРОТНОГО С ТРОЙНЫМ ЭКСЦЕНТРИСИТЕТОМ

НАИМЕНОВАНИЕ ДЕТАЛИ	МАРКА МАТЕРИАЛА		
	С	ЛС	НЖ
КОРПУС, СТОЙКА, ВТУЛКА САЛЬНИКА, НИЖНЯЯ КРЫШКА	Сталь 25Л	Сталь 20ГЛ	Сталь 08Х18Н10Т
ПРИЖИМНОЕ КОЛЬЦО, ШТОК, ДИСК	Сталь 20Х13 / Сталь 14Х17Н2		Сталь 08Х18Н10
УПЛОТНЯЮЩИЙ ЭЛЕМЕНТ	Фторопласт (PTFE)/ Сталь 20Х13 + ТРГ/ Сталь 08Х18Н10 + ТРГ		
САЛЬНИКОВОЕ УПЛОТНЕНИЕ	ТРГ		
ПРОКЛАДКА	ТРГ		

Разрешительная документация

Затворы поворотные с тройным эксцентриситетом запорно-регулирующие с ЭИМ ЗПД-СА3 DN50-1000, PN1,0-2,5 МПа

ТЕХНИЧЕСКИЕ ХАРАКТЕРИСТИКИ

НАИМЕНОВАНИЕ ПАРАМЕТРА			Условия эксплуатации по ГОСТ 16150-69		
			Материал корпусных деталей		
			С	ЛС	НЖ
			У1	ХЛ1	УХЛ1
РАБОЧАЯ СРЕДА	Класс опасности по ГОСТ 12.1.007-76		2, 3, 4		
	Группа по Руководству по безопасности «Рекомендации по устройству и безопасной технологических трубопроводов»		Б (в), В: жидкие и газообразные среды, нейтральные к материалам деталей, соприкасающихся со средой (вода, пар, воздух, нефть, азот. природный газ, аммиак, жидкие нефтепродукты и углеводороды, масляные фракции и др. среды, в которых скорость коррозии металла корпуса не превышает 0,2 мм в год)		
Герметичность затвора по ГОСТ9544			без видимых утечек, класс герметичности - А		
Температура рабочей среды, °С	Уплотнение затвора	Металл - ТРГ	-30...+425	-60...+425	-60...+560
		PTFE	-30...+200	-60...+200	-60...+200
Минимальная температура окружающего воздуха, °С			-40	-60	-60

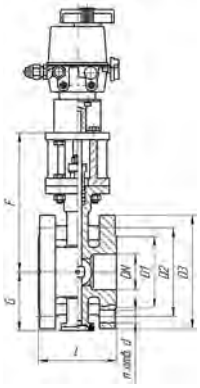

ПОДБОР ПРИВОДА

DN	Крутящий момент, Нм			Привод REGADA			Привод ГЗ-ОФ		
	PN1,0	PN1,6	PN2,5	PN1,0	PN1,6	PN2,5	PN1,0	PN1,6	PN2,5
50	29	37	59	SP 0	SP 0.1	SP 1	ГЗ-ОФ-45/11К	ГЗ-ОФ-45/11К	ГЗ-ОФ-80/21К
65	35	60	82	SP 0.1	SP 1	SP 1	ГЗ-ОФ-45/11К	ГЗ-ОФ-80/21К	ГЗ-ОФ-80/21К
80	57	81	102	SP 1	SP 1	SP 2	ГЗ-ОФ-80/21К	ГЗ-ОФ-80/21К	ГЗ-ОФ-110/11М
100	102	141	180	SP 2	SP 2.3	SP 2.3	ГЗ-ОФ-110/11М	ГЗ-ОФ-150/21М	ГЗ-ОФ-200/14М
125	165	228	289	SP 2.3	SP 2.3	SP 2.4	ГЗ-ОФ-200/14М	ГЗ-ОФ-300/28М	ГЗ-ОФ-300/28М
150	250	450	564	SP 2.4	SP 2.4	UP 2.5	ГЗ-ОФ-300/28М	ГЗ-ОФ-630/15	ГЗ-ОФ-630/15
200	400	601	800	SP 2.4	UP 2.5	UP 2.5	ГЗ-ОФ-630/15	ГЗ-ОФ-630/15	ГЗ-ОФ-1 200/30
250	518	956	1250	UP 2.5	UP 2.5	MO 3 + MF14	ГЗ-ОФ-630/15	ГЗ-ОФ-1 200/30	ГЗ-ОФ-1 600/30
300	992	1352	1711	UP 2.5	MO 3 + MF14	MO 3 + MF14	ГЗ-ОФ-1 200/30	ГЗ-ОФ-1 600/30	ГЗ-ОФ-2 500/30
350	1623	2234	2844	MO 3 + MF14	MO 3 + MF15	MO 3 + MF15	ГЗ-ОФ-1 600/30	ГЗ-ОФ-2 500/30	ГЗ-ОФ-5 000/30
400	1944	2842	3738	MO 3 + MF15	MO 3 + MF15	MO 3 + MF16	ГЗ-ОФ-2 500/30	ГЗ-ОФ-5 000/30	ГЗ-ОФ-5 000/30
450	2451	3452	4412	MO 3 + MF15	MO 3 + MF15	MO 3 + MF16	ГЗ-ОФ-2 500/30	ГЗ-ОФ-5 000/30	ГЗ-ОФ-5 000/30
500	3285	4527	5769	MO 3 + MF15	MO 3 + MF16	MO 3 + MF20	ГЗ-ОФ-5 000/30	ГЗ-ОФ-5 000/30	ГЗ-ОФ/Р.10 000/75
600	5548	6018	9495	MO 3 + MF20	MO 3 + MF20	MO 3 + MF30	ГЗ-ОФ/Р.10 000/75	ГЗ-ОФ/Р.10 000/75	ГЗ-ОФ/Р.10 000/75
700	6331	6890	14200	MO 3 + MF20	MO 3 + MF30	MO 3 + MF40	ГЗ-ОФ/Р.10 000/75	ГЗ-ОФ/Р.10 000/75	-
800	7307	8760	19847	MO 3 + MF30	MO 3 + MF30	MO 3 + MF40	ГЗ-ОФ/Р.10 000/75	ГЗ-ОФ/Р.10 000/75	-
900	8474	9750	26438	MO 3 + MF30	MO 3 + MF30	MO 3 + MF50	ГЗ-ОФ/Р.10 000/75	ГЗ-ОФ/Р.10 000/75	-
1000	11717	13560	35553	MO 3 + MF40	MO 3 + MF40	MO 3 + MF50	ГЗ-ОФ/Р.12 000/75	-	-

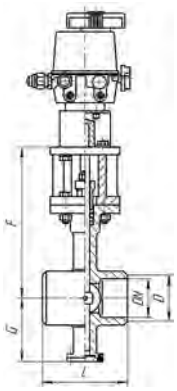

ГАБАРИТНЫЕ И ПРИСОЕДИНИТЕЛЬНЫЕ РАЗМЕРЫ

DN	D	D1		D2			D3			n			d			F			G			L
		PN1,0 PN1,6	PN2,5	PN1,0	PN1,6	PN2,5	PN1,0	PN1,6	PN2,5	PN1,0	PN1,6	PN2,5	PN1,0	PN1,6	PN2,5	PN1,0	PN1,6	PN2,5	PN1,0	PN1,6	PN2,5	
50	-	102	102	125	125	125	165	165	165	4	4	4	18	18	18	199	199	199	82,5	82,5	82,5	108
65	-	122	122	145	145	145	185	185	185	4	4	8	18	18	18	209	209	209	92,5	92,5	92,5	112
80	92	133	133	160	160	160	200	200	200	8	4	8	18	18	18	220	220	220	100	100	100	114
100	114	158	158	180	180	190	220	220	235	8	8	8	18	18	22	220	220	220	110	110	117,5	127
125	138	184	184	210	210	255	250	250	270	8	8	8	18	18	26	255	255	255	125	125	135	140
150	159	212	212	240	240	250	285	285	300	8	8	8	22	22	26	267	267	280	155	155	155	140
200	219	268	278	295	295	310	340	340	360	8	12	12	22	22	26(4xM24)	308	308	325	182	182	196	152
250	274	320	335	350	355	370	395	405	425	12	12	12	22	26	30(4xM27)	335,5	335,5	357,5	217	217	240,5	165
300	325	370	390	400	410	430	445	460	485	12	12	16	22	26	30(4xM27)	372	372	387	245	245	270	178
350	377	430	450	460	470	490	505	520	555	16	16	16	22	26	33(4xM30)	427	427	437	275	275	298	190
400	426	482	505	515	525	550	565	580	620	16	16	16	26	30	36(4xM33)	477	477	497	355	355	380	216
450	478	532	555	565	585	600	615	640	670	20	20	20	26	30	36(4xM33)	502	502	529	385	385	407	222
500	530	585	615	620	650	660	670	715	730	20	20	20	26	33	36(4xM33)	539,5	539,5	559	422,5	422,5	442	229
600	630	685	720	725	770	770	780	840	845	20	20	20	30	36	39(4xM36)	627	627	627	499	499	499	267
700	720	800	820	840	840	875	845	910	960	24	24	24	30	36	42(4xM39)	664	664	689	536	536	566	292
800	820	905	930	950	950	990	1015	1025	1085	24	24	24	33	39	48(4xM45)	757,5	757,5	757,5	620	620	624	318
900	920	1005	1030	1050	1050	1090	1115	1125	1185	28	28	28	33	39	48(4xM45)	790	792,5	802,5	624	661,5	661,5	330
1000	1020	1110	1140	1160	1170	1210	1230	1255	1320	28	28	28	39	42	55(4xM52)	820	857,5	872,5	692	726,5	726,5	410

Масса затвора см. стр. 45, учитывая массу ЭИМ

Затворы поворотные с тройным эксцентриситетом запорно-регулирующие с ПИМ ЗПД-СА3 DN50-300, PN1,0-2,5 МПа

Разрешительная документация

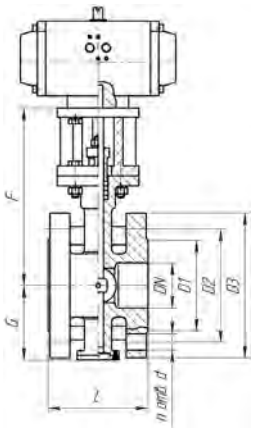

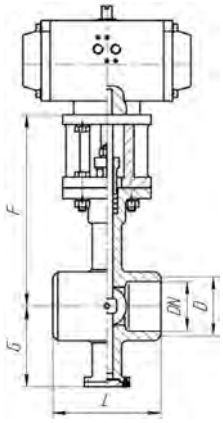

ТЕХНИЧЕСКИЕ ХАРАКТЕРИСТИКИ

НАИМЕНОВАНИЕ ПАРАМЕТРА			Условия эксплуатации по ГОСТ 16150-69		
			Материал корпусных деталей		
			С	ЛС	НЖ
			У1	ХЛ1	УХЛ1
РАБОЧАЯ СРЕДА	Класс опасности по ГОСТ 12.1.007-76		2, 3, 4		
	Группа по Руководству по безопасности «Рекомендации по устройству и безопасной технологических трубопроводов»		Б (в), В: жидкие и газообразные среды, нейтральные к материалам деталей, соприкасающихся со средой (вода, пар, воздух, нефть, азот. природный газ, аммиак, жидкие нефтепродукты и углеводороды, масляные фракции и др. среды, в которых скорость коррозии металла корпуса не превышает 0,2 мм в год)		
Герметичность затвора по ГОСТ9544			без видимых утечек, класс герметичности - А		
Температура рабочей среды, °С	Уплотнение затвора	Металл - ТРГ	-30...+425	-60...+425	-60...+560
		PTFE	-30...+200	-60...+200	-60...+200
Минимальная температура окружающего воздуха, °С			-40	-60	-60

ПОДБОР ПРИВОДА

DN	Крутящий момент, Нм			Пневмопривод VALBIA двустороннего действия			Пневмопривод VALBIA одностороннего действия		
	PN1,0	PN1,6	PN2,5	PN1,0	PN1,6	PN2,5	PN1,0	PN1,6	PN2,5
50	29	37	59	82da0012	82da0012	82da0075	82sr0014	82sr0014	82sr0070
65	35	60	82	82da0012	82da0075	82da0014	82sr0014	82sr0070	82sr0070
80	57	81	102	82da0075	82da0014	82da0014	82sr0018	82sr0070	82sr0020
100	102	141	180	82da0014	82da0018	82da0070	82sr0020	82sr0020	82sr0080
125	165	228	289	82da0018	82da0070	82da0020	82sr0080	82sr0080	82sr0080
150	250	450	564	82da0070	82da0020	82da0079	82sr0080	82sr0021	82sr0023
200	400	601	800	82da0020	82da0079	82da0080	82sr0021	82sr0023	82sr0077
250	518	956	1250	82da0079	82da0021	82da0021	82sr0023	82sr0077	-
300	992	1352	1711	82da0021	-	-	82sr0077	-	-

ГАБАРИТНЫЕ И ПРИСОЕДИНИТЕЛЬНЫЕ РАЗМЕРЫ

DN	D	D1		D2			D3			n			d			F			G			L
		PN1,0 PN1,6	PN2,5	PN1,0	PN1,6	PN2,5	PN1,0	PN1,6	PN2,5	PN1,0	PN1,6	PN2,5	PN1,0	PN1,6	PN2,5	PN1,0	PN1,6	PN2,5	PN1,0	PN1,6	PN2,5	
50	-	102	102	125	125	125	165	165	165	4	4	4	18	18	18	199	199	199	82,5	82,5	82,5	108
65	-	122	122	145	145	145	185	185	185	4	4	8	18	18	18	209	209	209	92,5	92,5	92,5	112
80	92	133	133	160	160	160	200	200	200	8	4	8	18	18	18	220	220	220	100	100	100	114
100	114	158	158	180	180	190	220	220	235	8	8	8	18	18	22	220	220	220	110	110	117,5	127
125	138	184	184	210	210	255	250	250	270	8	8	8	18	18	26	255	255	255	125	125	135	140
150	159	212	212	240	240	250	285	285	300	8	8	8	22	22	26	267	267	280	155	155	155	140
200	219	268	278	295	295	310	340	340	360	8	12	12	22	22	26(4xM24)	308	308	325	182	182	196	152
250	274	320	335	350	355	370	395	405	425	12	12	12	22	26	30(4xM27)	335,5	335,5	357,5	217	217	240,5	165
300	325	370	390	400	410	430	445	460	485	12	12	16	22	26	30(4xM27)	372	372	387	245	245	270	178

Масса затвора см. стр. 45, учитывая массу ПИМ

Затворы поворотные с тройным эксцентриситетом запорно-регулирующие с ручным управлением ЗПД-САЗ DN50-1000, PN1,0-2,5 МПа

Разрешительная документация

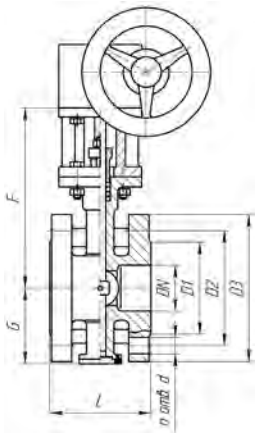

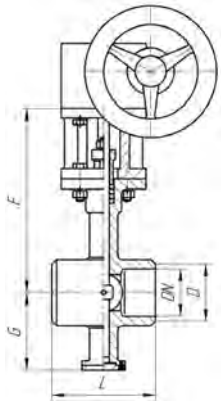

ТЕХНИЧЕСКИЕ ХАРАКТЕРИСТИКИ

НАИМЕНОВАНИЕ ПАРАМЕТРА			Условия эксплуатации по ГОСТ 16150-69		
			Материал корпусных деталей		
			С	ЛС	НЖ
			У1	ХЛ1	УХЛ1
РАБОЧАЯ СРЕДА	Класс опасности по ГОСТ 12.1.007-76		2, 3, 4		
	Группа по Руководству по безопасности «Рекомендации по устройству и безопасной технологических трубопроводов»		Б (в), В: жидкие и газообразные среды, нейтральные к материалам деталей, соприкасающихся со средой (вода, пар, воздух, нефть, азот. природный газ, аммиак, жидкие нефтепродукты и углеводороды, масляные фракции и др. среды, в которых скорость коррозии металла корпуса не превышает 0,2 мм в год)		
Герметичность затвора по ГОСТ9544			без видимых утечек, класс герметичности - А		
Температура рабочей среды, °С	Уплотнение затвора	Металл - ТРГ	-30...+425	-60...+425	-60...+560
		PTFE	-30...+200	-60...+200	-60...+200
Минимальная температура окружающего воздуха, °С			-40	-60	-60

ГАБАРИТНЫЕ И ПРИСОЕДИНИТЕЛЬНЫЕ РАЗМЕРЫ

DN	D	D1		D2			D3			n			d			F			G			L
		PN1,0 PN1,6	PN2,5	PN1,0	PN1,6	PN2,5	PN1,0	PN1,6	PN2,5	PN1,0	PN1,6	PN2,5	PN1,0	PN1,6	PN2,5	PN1,0	PN1,6	PN2,5	PN1,0	PN1,6	PN2,5	
50	-	102	102	125	125	125	165	165	165	4	4	4	18	18	18	199	199	199	82,5	82,5	82,5	108
65	-	122	122	145	145	145	185	185	185	4	4	8	18	18	18	209	209	209	92,5	92,5	92,5	112
80	92	133	133	160	160	160	200	200	200	8	4	8	18	18	18	220	220	220	100	100	100	114
100	114	158	158	180	180	190	220	220	235	8	8	8	18	18	22	220	220	220	110	110	117,5	127
125	138	184	184	210	210	255	250	250	270	8	8	8	18	18	26	255	255	255	125	125	135	140
150	159	212	212	240	240	250	285	285	300	8	8	8	22	22	26	267	267	280	155	155	155	140
200	219	268	278	295	295	310	340	340	360	8	12	12	22	22	26(4xM24)	308	308	325	182	182	196	152
250	274	320	335	350	355	370	395	405	425	12	12	12	22	26	30(4xM27)	335,5	335,5	357,5	217	217	240,5	165
300	325	370	390	400	410	430	445	460	485	12	12	16	22	26	30(4xM27)	372	372	387	245	245	270	178
350	377	430	450	460	470	490	505	520	555	16	16	16	22	26	33(4xM30)	427	427	437	275	275	298	190
400	426	482	505	515	525	550	565	580	620	16	16	16	26	30	36(4xM33)	477	477	497	355	355	380	216
450	478	532	555	565	585	600	615	640	670	20	20	20	26	30	36(4xM33)	502	502	529	385	385	407	222
500	530	585	615	620	650	660	670	715	730	20	20	20	26	33	36(4xM33)	539,5	539,5	559	422,5	422,5	442	229
600	630	685	720	725	770	770	780	840	845	20	20	20	30	36	39(4xM36)	627	627	627	499	499	499	267
700	720	800	820	840	840	875	845	910	960	24	24	24	30	36	42(4xM39)	664	664	689	536	536	566	292
800	820	905	930	950	950	990	1015	1025	1085	24	24	24	33	39	48(4xM45)	757,5	757,5	757,5	620	620	624	318
900	920	1005	1030	1050	1050	1090	1115	1125	1185	28	28	28	33	39	48(4xM45)	790	792,5	802,5	624	661,5	661,5	330
1000	1020	1110	1140	1160	1170	1210	1230	1255	1320	28	28	28	39	42	55(4xM52)	820	857,5	872,5	692	726,5	726,5	410

МАССА И УСЛОВНО-ПРОПУСКНАЯ СПОСОБНОСТЬ

DN	50	65	80	100	125	150	200	250	300	350	400	450	500	600	700	800	900	1000
PN1.0	11,5	13	16,5	20	28	34	49	63	85	117	157	194	232	378	450	618	680	990
PN1.6	11,5	13	16,5	20	29	36,5	50	65,5	95	135	176,5	221	276	466,5	477	620	862	1180
PN2.5	11,5	13	16,5	22,5	33	40	60	89	95	161	215	255	323	480	556	783	1057	1512
Kvy, м³/ч	39	100	160	270	510	780	1430	2690	4450	6250	7650	11150	13150	19550	28150	38040	47950	60650

Задвижки клиновые стальные

Назначение.

Задвижка применяется в качестве запорного органа на технологических линиях. Ее конструкция обладает низким сопротивлением потоку рабочей среды, является двусторонней и предназначена для широкого диапазона давлений и температур проходящей через нее среды. Задвижка не может быть использована в качестве регулирующего устройства.

ТИП КОНСТРУКЦИИ	МАТЕРИАЛ КОРПУСА	МАТЕРИАЛ УПЛОТНЕНИЯ В ЗАТВОРЕ
С ВЫДВИЖНЫМ ШПИНДЕЛЕМ	СТАЛЬ 25Л (С)	«МЕТАЛЛ ПО МЕТАЛЛУ» (НЖ)
	СТАЛЬ ЛЕГИРОВАННАЯ 20ГЛ (ЛС)	
С НЕВЫДВИЖНЫМ ШПИНДЕЛЕМ	СТАЛЬ НЕРЖАВЕЮЩАЯ 12Х18Н9ТЛ (НЖ)	

ТИП УПРАВЛЕНИЯ

РУЧНОЕ УПРАВЛЕНИЕ	УПРАВЛЕНИЕ ЧЕРЕЗ РЕДУКТОР	УПРАВЛЕНИЕ ЧЕРЕЗ ЭЛЕКТРОПРИВОД
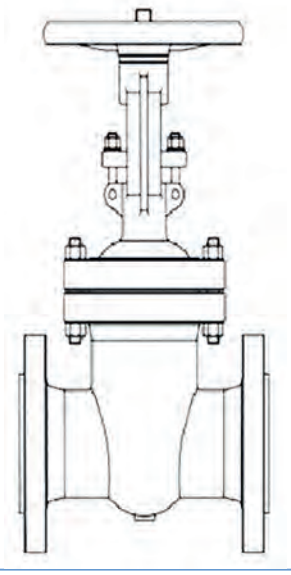	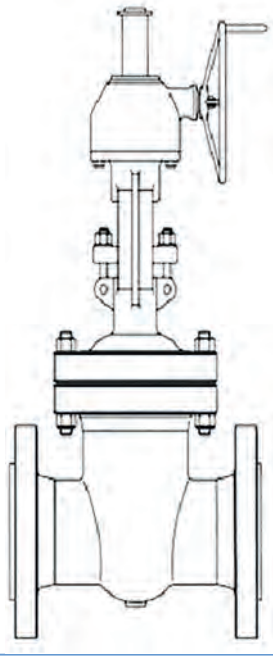	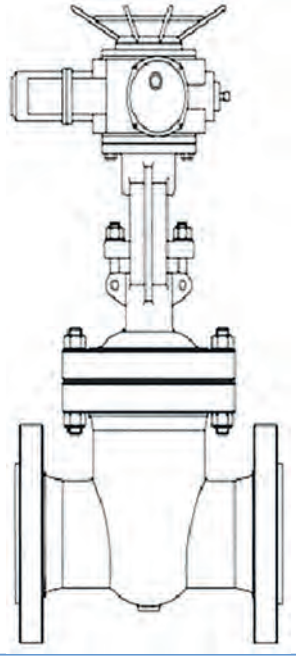

ТЕХНИЧЕСКИЕ ХАРАКТЕРИСТИКИ

МАТЕРИАЛ КОРПУСА		СТАЛЬ (С)	ЛЕГИРОВАННАЯ (ЛС)	НЕРЖАВЕЮЩАЯ (НЖ)
СРЕДА		Вода, воздух, пар, аммиак, природный газ, нефть, нефтепродукты.	Вода, воздух, пар, аммиак, природный газ, нефть, нефте-продукты.	Вода, воздух, пар, аммиак, природный газ влажный, нефтепродукты, содержащие сероводород свыше 0,1%.
ТЕМПЕРАТУРА РАБОЧЕЙ СРЕДЫ, °С	ВЫДВИЖНОЙ ШПИНДЕЛЬ	-40...+425	-60...+425	-60...+560
	НЕВЫДВИЖНОЙ ШПИНДЕЛЬ	-40...+300	-60...+300	-60...+300
ТЕМПЕРАТУРА ОКРУЖАЮЩЕЙ СРЕДЫ*, °С		-40...+40	-60...+40	-60...+40
КЛИМАТИЧЕСКОЕ ИСПОЛНЕНИЕ		У1	ХЛ1	УХЛ1
НОМИНАЛЬНОЕ ДАВЛЕНИЕ, МПа (кгс/см²)	ВЫДВИЖНОЙ ШПИНДЕЛЬ	1,6 (16) 2,5 (25) 4,0 (40) 6,3 (63)		
	НЕВЫДВИЖНОЙ ШПИНДЕЛЬ	2,5(25)		
КЛАСС ГЕРМЕТИЧНОСТИ		А по ГОСТ 9544		

СТРУКТУРНАЯ СХЕМА ЗАДВИЖКИ

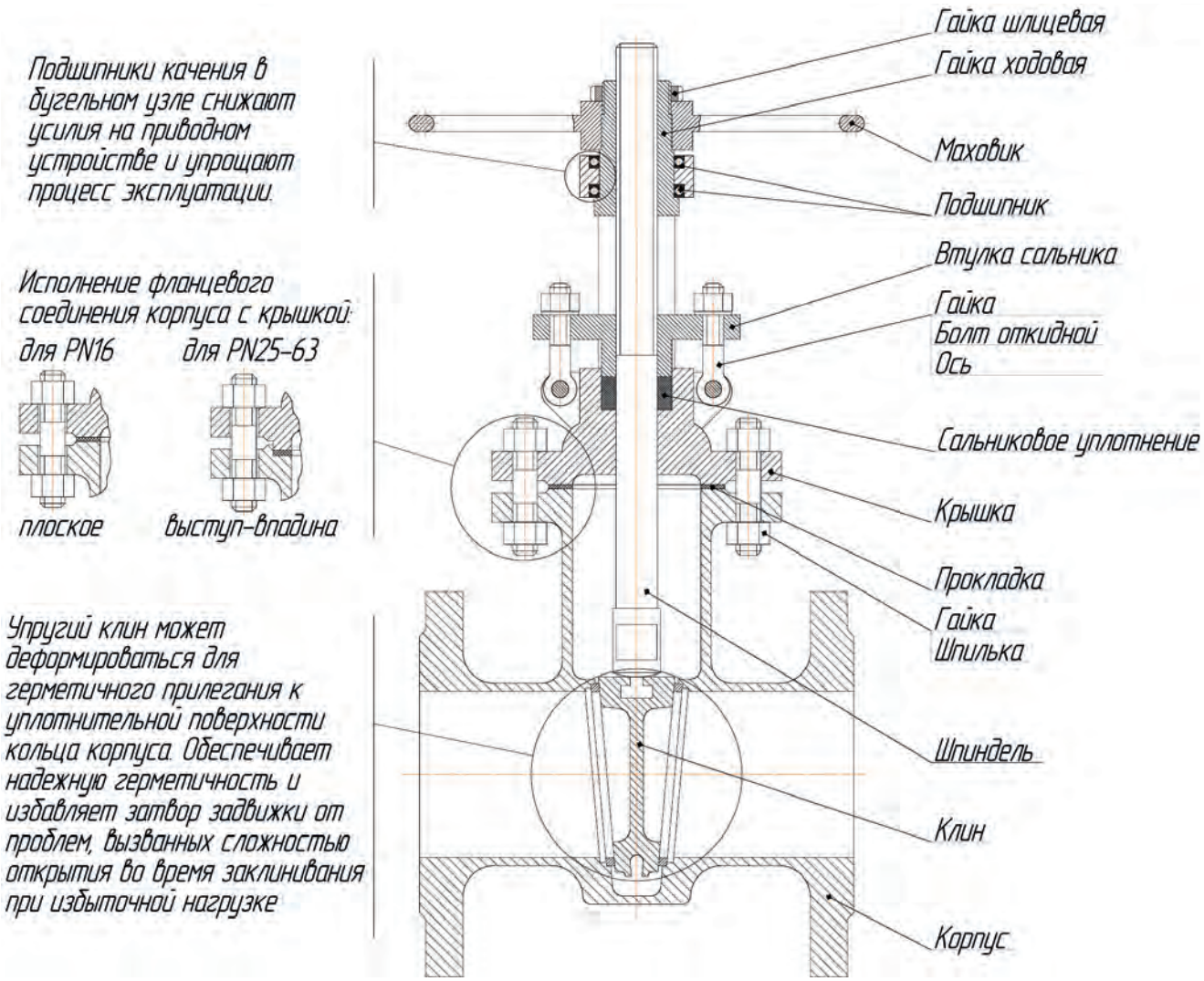

МАТЕРИАЛ ОСНОВНЫХ ДЕТАЛЕЙ

НАИМЕНОВАНИЕ ДЕТАЛИ	СТАЛЬ	ЛЕГИРОВАННАЯ	НЕРЖАВЕЮЩАЯ
КОРПУС	25Л	20ГЛ	12Х18Н9ТЛ
КЛИН	25Л	20ГЛ	12Х18Н9ТЛ
ШПИНДЕЛЬ	20Х13	14Х17Н2	12Х18Н9Т
ПРОКЛАДКА	ТРГ	ТРГ	ТРГ
КРЫШКА	25Л	20ГЛ	12Х18Н9ТЛ
ГАЙКА	Ст25	35Х	12Х18Н9Т
ШПИЛЬКА	Ст35	20Х13	45Х14Н14В2М
САЛЬНИКОВОЕ УПЛОТНЕНИЕ	ТРГ	ТРГ	ТРГ
ОСЬ	Ст25	40Х	12Х18Н9Т
БОЛТ ОТКИДНОЙ	Ст35	40Х	45Х14Н14В2М
ВТУЛКА САЛЬНИКА	Ст20	09Г2С	12Х18Н9Т
ГАЙКА ХОДОВАЯ	ЛС59-1	ЛС59-1	ЛС59-1
МАХОВИК	25Л	20ГЛ	20ГЛ
ГАЙКА ШЛИЦЕВАЯ	Ст35	40Х	40Х

ТАБЛИЦА ФИГУР

ТИП КОНСТРУКЦИИ	PN	УПРАВЛЕНИЕ	СТАЛЬ (С)	ЛЕГИРОВАННАЯ (ЛС)	НЕРЖАВЕЮЩАЯ (НЖ)
ВЫДВИЖНОЙ ШПИНДЕЛЬ	PN16	маховик	30с41нж	30лс41нж	30нж41нж
		редуктор	30с541нж	30лс541нж	30нж541нж
		электропривод	30с941нж	30лс941нж	30нж941нж
	PN25	маховик	30с64(99)нж	30лс64(99)нж	30нж64(99)нж
		редуктор	30с564(599)нж	30лс564(599)нж	30нж564(599)нж
		электропривод	30с964(999)нж	30лс964(999)нж	30нж964(999)нж
	PN40	маховик	30с15нж	30лс15нж	30нж15нж
		редуктор	30с515нж	30лс515нж	30нж515нж
		электропривод	30с915нж	30лс915нж	30нж915нж
	PN63	маховик	30с76нж	30лс76нж	30нж76нж
		редуктор	30с576нж	30лс576нж	30нж576нж
		электропривод	30с976нж	30лс976нж	30нж976нж
НЕВЫДВИЖНОЙ ШПИНДЕЛЬ	PN25	редуктор	30с527нж	30лс527нж	30нж527нж
		электропривод	30с927нж	30лс927нж	30нж927нж

ХАРАКТЕРИСТИКИ ЗАДВИЖЕК ДЛЯ ПОДБОРА ПРИВОДА

DN, мм	МАКСИМАЛЬНЫЙ КРУТЯЩИЙ МОМЕНТ, Нм				КОЛИЧЕСТВО ОБОРОТОВ ШПИНДЕЛЯ
	PN16	PN25	PN40	PN63	
50	35	40	45	50	14
80	65	80	100	130	17
100	95	100	140	180	21
125	120	-	-	-	26
150	140	180	190	300	26
200	190	200	290	460	34
250	250	280	450	740	42,5
300	290	300	560	1180	51
350	490	590	890	1260	59
400	590	850	1200	1760	50
500	850	1530	1850	2200	63
600	1750	2320	2450	4300	75,5
700	2350	2500	-	-	75
800	2500	4570	-	-	80,5
1000	7450	8580	-	-	100
1200	9600	9940	-	-	100

ТИП И ХАРАКТЕРИСТИКИ ПРИМЕНЯЕМЫХ РЕДУКТОРОВ

DN, мм	PN, (кгс/см²)	ТИП РЕДУКТОРА	ПЕРЕДАТОЧНОЕ ЧИСЛО	РАБОЧИЙ КРУТЯЩИЙ МОМЕНТ	МАКСИМАЛЬНО ДОПУСТИМЫЙ КРУТЯЩИЙ МОМЕНТ	ВЫСОТА РЕДУКТОРА Н (ОТ ОПОРНОЙ ПОВЕРХНОСТИ), мм	МАССА РЕДУКТОРА, кг
200-300	PN16	РК-Б	4,6	170	500	625	12,7
350-500		РК-В	4,1	440	1000	650	12,7
600-800		РК-Г	5,125	1120	2500	630	55
1000-1200		РК-Д	10,2	1950	4880	680	57
150-300	PN25	РК-Б	4,6	170	500	625	12,7
350-400		РК-В	4,1	440	1000	650	12,7
500-700		РК-Г	5,125	1120	2500	630	55
800-1200		РК-Д	10,2	1950	4880	680	57
150-200	PN40	РК-Б	4,6	170	500	625	12,7
250-350		РК-В	4,1	440	1000	650	12,7
400-600		РК-Г	5,125	1120	2500	630	55
100-150	PN63	РК-Б	4,6	170	500	625	12,7
200-250		РК-В	4,1	440	1000	650	12,7
300-500		РК-Г	5,125	1120	2500	630	55
600		РК-Д	10,2	1950	4880	680	57

ТИП И ХАРАКТЕРИСТИКИ ПРИМЕНЯЕМЫХ ЭЛЕКТРОПРИВОДОВ

DN, мм	PN, (кгс/см^2)	САЗ "Авангард", Россия	КРУТЯЩИЙ МОМЕНТ, Нм	«ТУЛАЭЛЕКТРО-ПРИВОД», Россия	КРУТЯЩИЙ МОМЕНТ, Нм	«ГЗ ЭЛЕКТРО-ПРИВОД», Россия	КРУТЯЩИЙ МОМЕНТ, Нм
50-80	PN16	МЭП-САЗ-1-Н-АК-70/24-У1-400-IP65-0	70	Н-А2-05К	25-60	ГЗ-А.70	70
100		МЭП-САЗ-1-Н-АК-100/24-У1-400-IP65-0	100	Н-А2-11К	60-100	ГЗ-А.100	100
125-150		МЭП-САЗ-1-Н-АК-150/24-У1-400-IP65-0	150	Н-А2-11К	60-100	ГЗ-А.150	150
200		МЭП-САЗ-1-Н-Б-200/24-У1-400-IP65-0	200	Н-Б1-03	100-300	ГЗ-Б.200	200
250-300		МЭП-САЗ-1-Н-Б-300/24-У1-400-IP65-0	300	Н-Б1-03	100-300	ГЗ-Б.300	300
350-400		МЭП-САЗ-1-Н-В-600/24-У1-400-IP65-0	600	Н-В-03	250-630	ГЗ-В.600	600
500		МЭП-САЗ-1-Н-В-900/24-У1-400-IP65-0	900	Н-В-19	630-1000	ГЗ-В.900	900
600		МЭП-САЗ-1-Н-Г-1800/24-У1-400-IP65-0	1800	Н-Г-06	1000-2500	ГЗ-Г.2500	2500
700-800		МЭП-САЗ-1-Н-Г-2500/24-У1-400-IP65-0	2500	Н-Г-06	1000-2500	ГЗ-Г.2500	2500
1000		-	-	Н-Д-03	5000-8500	ГЗ-В.900/ РММ 7500	7500
1200		-	-	Н-Д-09	6300-10000	ГЗ-В.1200/ РММ 10000	10000
50	PN25	МЭП-САЗ-1-Н-АК-70/24-У1-400-IP65-0	70	Н-А2-05К	25-60	ГЗ-А.70	70
80-100		МЭП-САЗ-1-Н-АК-100/24-У1-400-IP65-0	100	Н-А2-11К	60-100	ГЗ-А.100	100
150-200		МЭП-САЗ-1-Н-Б-200/24-У1-400-IP65-0	200	Н-Б1-03	100-300	ГЗ-Б.200	200
250-300		МЭП-САЗ-1-Н-Б-300/24-У1-400-IP65-0	300	Н-Б1-03	100-300	ГЗ-Б.300	300
350		МЭП-САЗ-1-Н-В-600/24-У1-400-IP65-0	600	Н-В-03	250-630	ГЗ-В.600	600
400		МЭП-САЗ-1-Н-В-900/24-У1-400-IP65-0	900	Н-В-19	630-1000	ГЗ-В.900	900
500		МЭП-САЗ-1-Н-Г-1800/24-У1-400-IP65-0	1800	Н-Г-06	1000-2500	ГЗ-Г.2500	2500
600-700		МЭП-САЗ-1-Н-Г-2500/24-У1-400-IP65-0	2500	Н-Г-06	1000-2500	ГЗ-Г.2500	2500
800		-	-	Н-Д-15	2500-5000	ГЗ-Д.5000	5000
1000-1200		-	-	Н-Д-09	6300-10000	ГЗ-В.1200/ РММ 10000	10000
50	PN40	МЭП-САЗ-1-Н-АК-70/24-У1-400-IP65-0	70	Н-А2-05К	25-60	ГЗ-А.70	70
80		МЭП-САЗ-1-Н-АК-100/24-У1-400-IP65-0	100	Н-А2-11К	60-100	ГЗ-А.100	100
100		МЭП-САЗ-1-Н-АК-150/24-У1-400-IP65-0	150	Н-А2-11К	60-100	ГЗ-А.150	150
150		МЭП-САЗ-1-Н-Б-200/24-У1-400-IP65-0	200	Н-Б1-03	100-300	ГЗ-Б.200	200
200		МЭП-САЗ-1-Н-Б-300/24-У1-400-IP65-0	300	Н-Б1-03	100-300	ГЗ-Б.300	300
250-300		МЭП-САЗ-1-Н-В-600/24-У1-400-IP65-0	600	Н-В-03	250-630	ГЗ-В.600	600
350		МЭП-САЗ-1-Н-В-900/24-У1-400-IP65-0	900	Н-В-19	630-1000	ГЗ-В.900	900
400		МЭП-САЗ-1-Н-Г-1800/24-У1-400-IP65-0	1800	Н-Г-06	1000-2500	ГЗ-Г.2500	2500
500-600		МЭП-САЗ-1-Н-Г-2500/24-У1-400-IP65-0	2500	Н-Г-06	1000-2500	ГЗ-Г.2500	2500
50	PN63	МЭП-САЗ-1-Н-АК-100/24-У1-400-IP65-0	100	Н-А2-11К	60-100	ГЗ-А.100	100
80		МЭП-САЗ-1-Н-АК-150/24-У1-400-IP65-0	150	Н-А2-11К	60-100	ГЗ-А.150	150
100		МЭП-САЗ-1-Н-Б-200/24-У1-400-IP65-0	200	Н-Б1-03	100-300	ГЗ-Б.200	200
150		МЭП-САЗ-1-Н-Б-300/24-У1-400-IP65-0	300	Н-Б1-03	100-300	ГЗ-Б.300	300
200		МЭП-САЗ-1-Н-В-600/24-У1-400-IP65-0	600	Н-В-03	250-630	ГЗ-В.600	600
250		МЭП-САЗ-1-Н-В-900/24-У1-400-IP65-0	900	Н-В-19	630-1000	ГЗ-В.900	900
300-350		МЭП-САЗ-1-Н-Г-1800/24-У1-400-IP65-0	1800	Н-Г-06	1000-2500	ГЗ-Г.2500	2500
400-500		МЭП-САЗ-1-Н-Г-2500/24-У1-400-IP65-0	2500	Н-Г-06	1000-2500	ГЗ-Г.2500	2500
600		-	-	Н-Д-15	2500-5000	ГЗ-Д.5000	5000

ГАРАНТИИ

Гарантийный срок эксплуатации – 12 месяцев со дня ввода в эксплуатацию.
Срок консервации – 3 года. Срок службы – не менее 10 лет.

СТРУКТУРА УСЛОВНОГО ОБОЗНАЧЕНИЯ

30с41нж, PN16, DN250
30с515нж, PN40, DN500

При заказе задвижки, предназначенной для газообразных сред, необходимо указывать «ГС».

Задвижки клиновые стальные с выдвижным шпинделем DN50-1200, PN1,6-6,3 МПа

Разрешительная документация

ГАБАРИТНЫЕ И ПРИСОЕДИНИТЕЛЬНЫЕ РАЗМЕРЫ

Т/Ф	PN	DN	D1	D2	D3	L тип 1 ряд 1	L тип 1 ряд 2	L тип 2	n	d	H ручное	H редуктор/ ЭИМ	Масса, кг ручное тип 1 ряд 1	Масса, кг ручное тип 1 ряд 2	Масса, кг ручное тип 2	Масса, кг редуктор/ ЭИМ тип 1	Масса, кг редуктор/ ЭИМ тип 2
30(с, лс, нж)41нж 30(с, лс, нж)541нж 30(с, лс, нж)941нж	1,6	50	99	160	125	180	-	180	4	18	335	325	14	-	19	14	19
		80	132	195	160	210	-	210	4	18	375	435	24	-	28	24	30
		100	156	215	180	230	-	230	8	18	420	500	36	-	38	34	42
		125	184	245	210	325	-	254	8	18	520	540	58	-	58	53	56
		150	211	280	240	280	-	280	8	22	560	674	66	-	68	66	60
		200	266	335	295	330	-	330	12	22	700	818	106	-	100	105	112
		250	319	405	355	450	-	450	12	26	810	969	154	-	208	148	192
		300	370	460	410	500	-	500	12	26	894	1145	202	-	302	190	256
		350	429	520	470	550	-	550	16	26	1415	1280	294	-	450	260	348
		400	480	580	525	600	-	600	16	30	1600	1450	412	-	510	401	436
		500	609	710	650	700	-	700	20	33	-	1662	-	-	-	778	1024
		600	720	840	770	800	-	800	20	36	-	1810	-	-	-	1430	1310
		700	794	910	840	900	-	900	24	36	-	-	-	-	-	2000	2000
		800	901	1020	950	1000	-	1000	24	39	-	-	-	-	-	2100	2100
		900	1005	1120	1050	1100	-	1100	28	39	-	2510	-	-	-	3500	3500
		1000	1112	1255	1170	1200	-	1200	28	42	-	-	-	-	-	4000	4000
		1200	1328	1485	1390	1400	-	1400	32	48	-	-	-	-	-	6700	6700
30(с, лс, нж)64/99нж 30(с, лс, нж)564/599нж 30(с, лс, нж)964/999нж	2,5	50	99	160	125	250	-	250	4	18	440	340	18	-	20	18	20
		80	132	195	160	280	-	280	8	18	530	420	26	-	38	26	37
		100	156	230	190	300	-	300	8	22	600	430	36	-	44	36	42
		150	211	300	250	350	-	350	8	26	790	610	72	-	90	72	86
		200	274	360	310	400	-	400	12	26	980	750	108	-	138	104	140
		250	330	425	370	450	-	450	12	30	1130	905	172	-	216	170	214
		300	389	485	430	500	-	500	16	30	1142	1010	248	-	304	242	296
		350	448	550	490	550	-	550	16	33	1280	1115	339	-	530	453	388
		400	503	610	550	600	-	600	16	36	-	1300	465	-	600	520	494
		500	609	730	660	700	-	700	20	36	-	1585	-	-	-	964	1050
		600	720	840	770	800	-	800	20	39	-	1865	-	-	-	1569	1410
		700	820	960	875	900	-	900	24	42	-	-	-	-	-	2000	2000
		800	928	1075	990	1000	-	1000	24	48	-	2485	-	-	-	2560	2560
		900	1030	1185	1090	1100	-	1100	28	52	-	2510	-	-	-	3500	3900
		1000	1140	1315	1210	1200	-	1200	28	55	-	-	-	-	-	4400	4400
		1200	1350	1525	1420	1400	-	1400	32	55	-	-	-	-	-	6900	6900
30(с, лс, нж)15нж 30(с, лс, нж)515нж 30(с, лс, нж)915нж	4,0	50	99	160	125	250	216	250	4	18	365	371	19	19	22	20	22
		80	132	195	160	310	283	310	8	18	370	455	35	35	37	37	37
		100	156	230	190	350	305	350	8	22	500	551	51	49	50	51	50
		150	211	300	250	450	403	450	8	26	690	708	103	100	90	98	90
		200	284	375	320	550	419	550	12	30	860	858	172	164	138	165	138
		250	345	445	385	650	-	650	12	33	1200	1015	268	-	243	266	243
		300	409	510	450	750	-	750	16	33	1380	1201	361	-	335	373	335
		350	465	570	510	850	-	850	16	36	1415	1308	-	-	-	576	679
		400	535	660	585	950	-	950	16	39	1600	1483	-	-	-	790	953
		500	615	755	670	1150	-	1150	20	42	-	-	-	-	-	1500	1500
		600	735	890	795	1350	-	1350	20	48	-	-	-	-	-	2300	2300
30(с, лс, нж) 76нж 30(с, лс, нж)576нж 30(с, лс, нж)976нж	6,3	50	102	175	135	250	-	250	8	22	440	371	27	-	25	26	25
		80	133	210	170	310	-	310	8	22	530	455	43	-	48	43	48
		100	156	250	200	350	-	350	8	26	600	551	61	-	73	64	73
		150	212	340	280	450	-	450	8	33	790	718	135	-	130	140	130
		200	285	405	345	550	-	550	12	33	980	873	225	-	208	228	208
		250	345	470	400	650	-	650	12	39	1130	1050	336	-	334	336	334
		300	410	530	460	750	-	750	16	39	1142	1215	460	-	450	452	450
		350	465	595	525	850	-	850	16	39	1280	1340	-	-	-	685	495
		400	535	670	585	950	-	950	16	45	-	1415	-	-	-	590	590
		500	615	800	705	1150	-	1150	20	52	-	-	-	-	-	2450	2450
		600	735	925	820	1350	-	1350	20	55	-	-	-	-	-	3430	3430

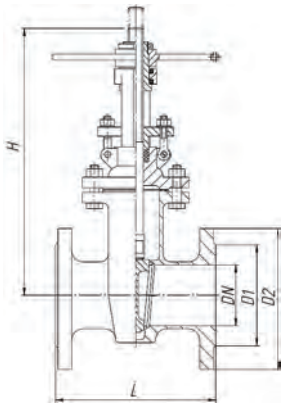

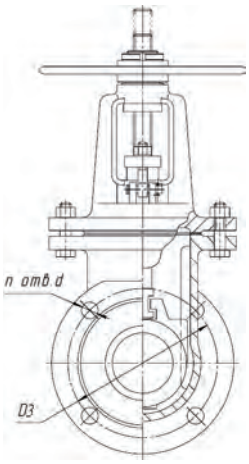

Исполнение фланцев по ГОСТ 33259: PN16, PN25 – исполнение B ряд 2, PN40 - исполнение E ряд 2, PN63 - исполнение F ряд 2.

Разрешительная документация

Задвижки клиновые стальные с невыдвижным шпинделем 30с927нж / 30с527нж DN300-1000, PN2,5 МПа

ОСНОВНЫЕ ПРЕИМУЩЕСТВА

- малое гидравлическое сопротивление;
- полнопроходная конструкция корпуса;
- высокая герметичность перекрытия потока в любом направлении;
- меньшая строительная высота, что делает целесообразным их применение для подземных коммуникаций, колодцев, нефтяных скважин и т.д.

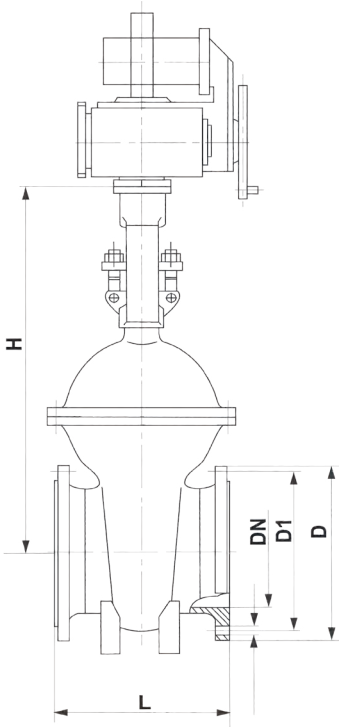

ГАБАРИТНЫЕ И ПРИСОЕДИНИТЕЛЬНЫЕ РАЗМЕРЫ

DN	D	D1	L	n	d	H	Масса, кг
300	485	430	500	16	30	865	300
350	550	490	550	16	33	1210	470
400	610	550	600	16	36	1320	498
500	730	660	700	20	36	1345	878
600	840	770	800	20	39	1585	1338
700	960	875	900	24	42	1875	1900
800	1075	990	1000	24	48	2420	2572
1000	1315	1210	1200	28	55	2435	4300

Исполнение фланцев: В ряд 2 по ГОСТ 33259 или по согласованию с заказчиком.

Задвижки клиновые чугунные с невыдвижным шпинделем и обрезиненным клином DN50-600, PN1,6 МПа

Разрешительная документация

ОСНОВНЫЕ ПРЕИМУЩЕСТВА

Особенностью конструкции задвижки с невыдвижным шпинделем является исполнение запорного органа таким образом, что при вращении шпинделя гайка, соединенная с обрезиненным клином, движется поступательно, производя опускание обрезиненного клина до его плотного соприкосновения с внутренней поверхностью корпуса задвижки; для открытия прохода наворачивается на него, увлекая за собой затвор. Ходовая резьба находится внутри полости задвижки и при открывании шпиндель не выдвигается из крышки, сохраняет свое первоначальное положение по высоте.

Достоинством такой конструкции является меньшая строительная высота, что делает целесообразным их применение для подземных коммуникаций, колодцев и т.д, а также износостойкость.

ТАБЛИЦА ФИГУР

УПРАВЛЕНИЕ	МАХОВИК
ТАБЛИЦА ФИГУР	30ч39р

МАТЕРИАЛ ОСНОВНЫХ ДЕТЕЛЕЙ

НАИМЕНОВАНИЕ ДЕТАЛИ	КОРПУС	КЛИН	ШПИНДЕЛЬ	ПРОКЛАДКА	КРЫШКА	БОЛТ (ШПИЛЬКА)	ВТУЛКА ВЕРХНЕГО УПЛОТНЕНИЯ	УПЛОТНИТЕЛЬНЫЙ СОСТАВ
МАТЕРИАЛ	ВЧ40 (высокопрочный чугун)	ВЧ40/ ЭПДМ	20Х13	ЭПДМ	ВЧ40	Ст25	20Х13	ТРГ

ТЕХНИЧЕСКИЕ ХАРАКТЕРИСТИКИ

СРЕДА	Температура рабочей среды, ^{0}С	Температура окружающей среды, ^{0}С	Климатическое исполнение	Номинальное давление, МПа (кгс/см^2)	Класс герметичности
ВОДА	+5...+120	-15...+40	У2	1,6(16)	А по ГОСТ 9544

ГАБАРИТНЫЕ И ПРИСОЕДИНИТЕЛЬНЫЕ РАЗМЕРЫ

DN	D1	D2	D3	L	n	d	H	Масса, кг
50	99	160	125	150	4	18	205	11,5
65	118	180	145	170	4	18	228	14
80	132	195	160	180	4/8*	18	265	18
100	156	215	180	190	8	18	300	22,5
125	184	245	210	200	8	18	355	30
150	211	280	240	210	8	22	400	39
200	266	335	295	230	12	22	490	60
250	319	405	355	250	12	26	585	95
300	370	460	410	270	12	26	685	130
350	429	520	470	290	16	26	970	195
400	480	580	525	310	16	30	1020	252
500	609	710	650	350	20	33	1220	426
600	720	840	770	390	20	36	1370	587

*уточнять при заказе.
Исполнение фланцев: В ряд 2 по ГОСТ 33259.

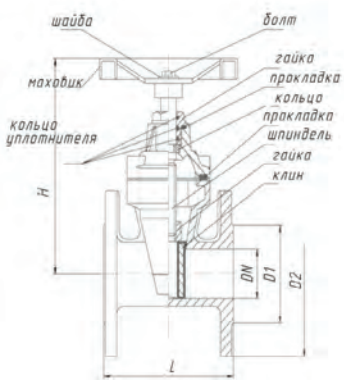

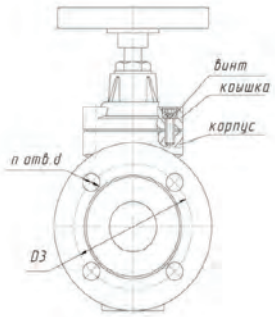

Задвижки чугунные двухдисковые с выдвижным шпинделем DN50-400, PN 0,6; 1,0 МПа

Разрешительная документация

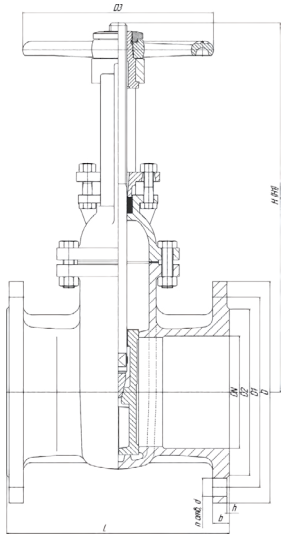

ОСНОВНЫЕ ПРЕИМУЩЕСТВА

Чугунные задвижки (параллельные двухдисковые с выдвижным шпинделем) являются одним из самых популярных видов запорной арматуры и пользуются большой популярностью на объектах тепло и водоснабжения, в сфере ЖКХ. Эти задвижки обеспечивают достаточно хорошее уплотнение в затворе в закрытом положении. Как и задвижки с составным клином, их применяют, когда требуется надежная герметизация.

Двухдисковые задвижки имеют много преимуществ: почти полное отсутствие износа уплотнительных поверхностей дисков и седел корпуса; высокая степень герметичности прохода в закрытом положении; меньшее усилие (на маховике или электроприводе) при закрывании. В отличие от клиновых задвижек у двухдисковых не наблюдается заедания затвора в положении «закрыто».

ТАБЛИЦА ФИГУР

ТАБЛИЦА ФИГУР	30ч6бр	30ч906бр
ВИД УПРАВЛЕНИЯ	Ручное (от маховика)	От электропривода (тип Б)
ДИАМЕТР НОМИНАЛЬНЫЙ DN, мм	50-400	350; 400

МАТЕРИАЛ ОСНОВНЫХ ДЕТАЛЕЙ

НАИМЕНОВАНИЕ ДЕТАЛИ	КОРПУС, КРЫШКА, КЛИН	ШПИНДЕЛЬ	ПРОКЛАДКА, УПЛОТНЕНИЕ САЛЬНИКА	ВТУЛКА ВЕРХНЕГО УПЛОТНЕНИЯ
МАТЕРИАЛ	Серый чугун СЧ 20 ГОСТ 1412-85	Сталь 20Х13 ГОСТ 5632-2014	ТРГ	Латунь ЛС63 ГОСТ 15527-2004

ТЕХНИЧЕСКИЕ ХАРАКТЕРИСТИКИ

Давление номинальное PN, МПа (кгс/см²)	Рабочая среда	Температура рабочей среды, єС	Температура окружающей среды, °С	Климатическое исполнение по ГОСТ 15150-69	Допустимая утечка в затворе по ГОСТ 9544-2015	Направление подачи рабочей среды
0,6 (6); 1,0 (10)	вода, пар	-10….+200	-15…+40	У2	класс С, D	двустороннее

ГАБАРИТНЫЕ И ПРИСОЕДИНИТЕЛЬНЫЕ РАЗМЕРЫ

DN	D	D1	D2	D3	L	d	n	b	H	H1	Масса, кг
50	160	125	100	170	180	18	4	17	240	290	11
80	195	160	135	190	210	18	4	19	295	380	18
100	215	180	155	190	230	18	8	19	325	430	21
150	280	240	210	240	280	22	8	21	465	615	46
200	340	295	265	320	330	22	8	23	630	840	82
250	395	350	320	350	450	22	12	26	735	990	126
300	445	400	368	350	500	22	12	26	865	1160	176
350	500	460	428	400	550	22	16	30	1030	1360	294
400	565	515	482	500	600	26	16	32	1275	1715	420

Исполнение фланцев уточнять при заказе, стандартное исполнение: В ряд 1 по ГОСТ 33259-2015.

Задвижки чугунные клиновые с невыдвижным шпинделем DN500-1600, PN 0,6; 1,0 МПа

Разрешительная документация

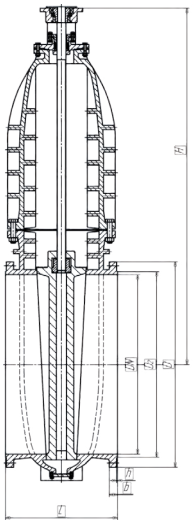

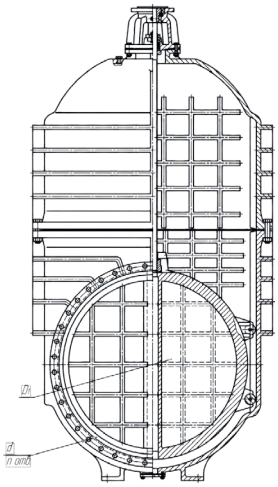

ОСНОВНЫЕ ПРЕИМУЩЕСТВА

Задвижки используются в качестве запорной арматуры в трубопроводах для транспортировки воды или пара с рабочей температурой, не превышающей 100 0С. Запирающий элемент перемещается в двух положениях: открыто/закрыто.

Преимуществами клиновых задвижек с невыдвижным шпинделем являются: превосходные прочностные характеристики долгий срок службы; отличная надежность; ремонтопригодность; максимально простая эксплуатация. Задвижки клиновые с невыдвижным шпинделем обладают меньшей высотой по сравнению с устройствами с выдвижным шпинделем. Это позволяет применять их в помещениях с ограниченным пространством. Обладают малым гидравлическим сопротивлением и отлично подходят для применения в трубопроводах, для которых характерно непрерывное движение рабочей среды с высокой скоростью. Не предназначены для регулировки расхода среды.

ТАБЛИЦА ФИГУР

ТАБЛИЦА ФИГУР	30ч515бр 30ч915бр		
ДИАМЕТР НОМИНАЛЬНЫЙ DN, мм	500-800	900-1400	1600
ВИД УПРАВЛЕНИЯ	Ручное (через редуктор); от электропривода		
	тип В	тип Г	тип Д

МАТЕРИАЛ ОСНОВНЫХ ДЕТЕЛЕЙ

НАИМЕНОВАНИЕ ДЕТАЛИ	КОРПУС, КРЫШКА, КЛИН	ШПИНДЕЛЬ	ХОДОВАЯ ГАЙКА	ПРОКЛАДКА, УПЛОТНЕНИЕ САЛЬНИКА	ВТУЛКА ВЕРХНЕГО УПЛОТНЕНИЯ
МАТЕРИАЛ	Серый чугун СЧ 20	Сталь 20Х13	Серый чугун СЧ 20 Латунь ЛС59-1*	ТРГ	Латунь ЛС63

*под заказ

ТЕХНИЧЕСКИЕ ХАРАКТЕРИСТИКИ

Давление номинальное PN, МПа (кгс/см²)	Рабочая среда	Температура рабочей среды, °С	Температура окружающей среды, °С	Климатическое исполнение по ГОСТ 15150-69	Допустимая утечка в затворе по ГОСТ 9544-2015	Направление подачи рабочей среды
0,6 (6); 1,0 (10)	вода, пар, масло, малоопасный газ	-10….+100	-15…+40	У2	класс С, D	двустороннее

ГАБАРИТНЫЕ И ПРИСОЕДИНИТЕЛЬНЫЕ РАЗМЕРЫ

DN	D	D1	D2	D3	L	d	n	b	H	H1	Масса, кг
500	670	620	585	-	540	26	20	33	1185	-	520
600	780	725	685	-	600	30	20	36	1345	-	743
700	895	840	800	-	660	30	24	40	1581	-	1364
800	1010	950	905	-	720	33	24	44	1720	-	1524
900	1110	1050	1005	-	780	33	28	46	1940	-	2000
1000	1220	1160	1115	-	840	33	28	50	2110	-	3675
1200	1455	1380	1325	-	960	39	32	56	2485	-	3719
1400	1675	1590	1530	-	1000	45	36	62	2920	-	8047
1600	1915	1820	1750	-	1080	52	40	68	3185	-	10000

Исполнение фланцев уточнять при заказе, стандартное исполнение: В ряд 1 по ГОСТ 33259-2015.

Электрические исполнительные механизмы (ЭИМ)

Арматура регулирующая и запорная комплектуется ЭИМ – ST, MT, SP (пр-ва «Regada», Словакия) в общепромышленном и взрывозащищенном исполнении, в умеренном климатическом исполнении.

Стандартное исполнение ЭИМ:

электрическое подсоединение – на клеммную колодку;--

механическое присоединение – фланцевое, присоединительная муфта – резьбовая;

датчик степени открытия – без датчика, резисторный простой (1х100 Ом),
токовый (4-20мА) без источника питания;

указатель положения; ручной дублер управления.

ЭИМ ПРЯМОХОДНЫЕ

РАБОЧИЙ ХОД, мм	ST mini		ST 0						ST 0.1			ST 1		ST 2	MT	ST 1-Ex							MT-Ex
	10	20	10	20	10	16	20	25	20	32	40	32	50	50	50	10	16	20	25	32	40	50	50
СКОРОСТЬ УПРАВЛЕНИЯ, мм/мин	30		16		10				32			16		32	50	40	40	32	40	16	32	16	80
ВРЕМЯ ЗАКРЫТИЯ, с	20	40	40	75	60	96	120	150	40	60	75	120	190	94	60	15	24	40	40	120	75	190	40
УСИЛИЕ НА ШТОКЕ, кН	1.1		2,9		4,5				5,8	7,2		10		25	36	5,8		7,5	5,8	10	7,5	10	36
НАПРЯЖЕНИЕ ПИТАНИЯ (управляющее)	230В, 50Гц		230В, 50Гц						230В, 50Гц			230В, 50Гц		230В, 50Гц	3х380В, 50Гц	230В, 50Гц							3х380В, 50Гц
МОЩНОСТЬ ПОТРЕБЛЕНИЯ, Вт	2,75		2,75						15			15		60	180	15							250
МАССА, кг	1,9		2,9		3,8				7,8			12,4		22	30	15							55
СТЕПЕНЬ ЗАЩИТЫ	IP67		IP54						IP65			IP65		IP65	IP55	IP67							IP66

*Режим работы: поворотно-кратковременный.
Окружающая температура, °С: -25...+55.
Относительная влажность, %: от 5 до 100.

ЭИМ ОДНООБОРОТНЫЕ

РАБОЧИЙ УГОЛ, °	SP 0	SP 0.1	SP 1	SP 2	SP 2.3	SP 2.4
	90					
МАКСИМАЛЬНЫЙ НАГРУЗОЧНЫЙ МОМЕНТ, Нм	32	50	80	125	250	500
ВРЕМЯ ПОЛНОГО ЗАКРЫТИЯ, с/90°	60	40	40	40	80	80
НАПРЯЖЕНИЕ ПИТАНИЯ (управляющее)	220В, 50Гц					
МОЩНОСТЬ ПОТРЕБЛЕНИЯ, Вт	2,75	7,3	15	20	20	60
МАССА, кг	2	4	7	13	18	21
СТЕПЕНЬ ЗАЩИТЫ	IP54	IP65	IP65	IP65	IP65	IP65

*Режим работы: поворотно-кратковременный.
Окружающая температура, °С: -25...+55.
Относительная влажность, %: от 5 до 100.

По спецзаказу арматура комплектуется ЭИМ с датчиком степени открытия – резисторным двойным, токовым (0-5мА, 0-20мА, 4-20мА) с источником питания, с электронным регулятором положения, в различном климатическом исполнении, а также со скоростью управления, отличной от предлагаемой. Возможна комплектация арматуры ЭИМ других производителей – AUMA, Rotork,ООО «ГЗ ЭЛЕКТРОПРИВОД» и др.

Схема условного обозначения прямоходного электропривода СА3

ПЭП-СА3-Х -ХХ ХХ-ХХ/ХХ-ХХ-ХХХ-ХХ-Х/ХХ

- Тип привода СА3:
  ПЭП-СА3-1(2;3) - стандарт (управление 3-позиционное)
  ПЭП-СА3-1-IN - интеллектуальный
  ПЭП-СА3-1- EX-IN - взрывозащищенный
  } управление: аналоговое, цифровое
- Усилие, Н
- Максимальный ход штока, мм
- Скорость управления, мм/мин
- Климатическое исполнение
- Питание, В
- Степень защиты оболочки
- Опции (только ПЭП-СА3-1):
  0 – Базовая комплектация;
  А – Внешний ИБП;
  М – Интефейссвязи RS-485
  Протокол связи Modbus;
  Н – Протокол связи HART;
  V – Управление выходной сигнал 0-10V;
- Тип присоединения

Общепромышленные прямоходные электроприводы серии ПЭП-СА3-1, ПЭП-СА3-1-IN

Привод электрический прямоходный (ПЭП-СА3-1) предназначен для управления регулирующей и запорной арматурой в рамках автоматизированного процесса по командным электрическим, аналоговым и цифровым сигналам.

ПЭП-СА3-1-IN-8000 (10000)

ПЭП-СА3-1-IN-25000*

ИСПОЛНЕНИЕ	СТАНДАРТНОЕ	ИНТЕЛЛЕКТУАЛЬНОЕ
Установочное положение	Любое, кроме приводом вниз	
Климатическое исполнение (Температура окружающей среды)	У2 (-25°С...+55°С) – стандарт, УХЛ2 (-40°С...+55°С) – опционно.	
Степень защиты оболочки (пылевлагозащищенность, IP)	IP65 – стандарт, IP67 – опционно.	
Тип электродвигателя	Асинхронный, тепловая защита двигателя	
Питающее напряжение	Однофазный AC 230V AC 50Hz – стандарт, Однофазный AC 110V AC 50Hz – опционно (кроме ПЭП-СА3-1-(IN)-25000) Трехфазный AC 380V AC 50Hz – опционно, DC 24V – опционно.	
Наличие ручного дублера	Да, с переключателем между ручным и автоматическим управлением	
Входной сигнал	Трехпозиционный	Аналоговый 4… 20 mA - стандартно, 0…10 V – опционно.
Выходной сигнал	Дополнительные концевые выключатели	Аналоговый 4… 20 mA - стандартно, 0…10 V – опционно.
Сигнализация конечных положений		Концевые выключатели - опционно
ЖК-дисплей	-	Да
Функция безопасности при потере питающего напряжения	-	Да, при наличии внешнего источника бесперебойного питания (ИБП)
Режим работы	S-4	
Кабельный интерфейс	2 гермоввода М18*1,5; Ф кабеля 5-10мм; клеммы до 2,5мм²	
Дополнительные опции	-	Интерфейс связи - RS-485 Протокол связи Modbus, Протокол связи - HART (поверх 4-20 mA), Электронная защита от перегрузки, Автонастройка рабочего хода, Внешний источник бесперебойного питания (ИБП)

*Экран и кнопки расположены под крышкой.

Общепромышленные прямоходные электроприводы серии ПЭП-СА3-1, ПЭП-СА3-1-IN

Основные технические данные ПЭП-СА3-1:

УСЛОВНОЕ ОБОЗНАЧЕНИЕ	Усилие, Н	Максимальный ход штока, мм.	Скорость управления, мм/мин.	Мощность двигателя, Вт	Тип мех. присоединения	Вес, кг.
ПЭП-СА3-1-8000-50/60-У2-230АС-IP65-0/02	8 000	50	60	25	М14х2-25	9,4
ПЭП-СА3-1-IN-8000-50/60-У2-230АС-IP65-0/02*						
ПЭП-СА3-1-10000-60/60-У2-230АС-IP65-0/03	10 000	60		40		
ПЭП-СА3-1-IN-10000-60/60-У2-230АС-IP65-0/03*						
ПЭП-СА3-1-25000-100/65-У2-230АС-IP65-0/04	25 000	100	65	130	М20х1,5-25	24,5
ПЭП-СА3-1-IN-25000-100/65-У2-230АС-IP65-0/04*						

* Интеллектуальное исполнение

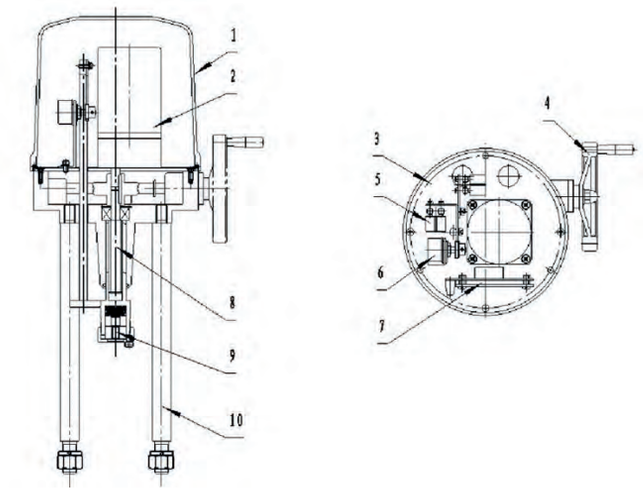

Конструкция привода:

1	Крышка
2	Двигатель
3	Основание привода
4	Ручной дублер
5	Концевые выключатели
6	Потенциометр обратной связи
7	Приборная панель
8	Шток привода
9	Присоединительная муфта
10	Стойка

Электрические схемы подключения ПЭП-СА3-1:

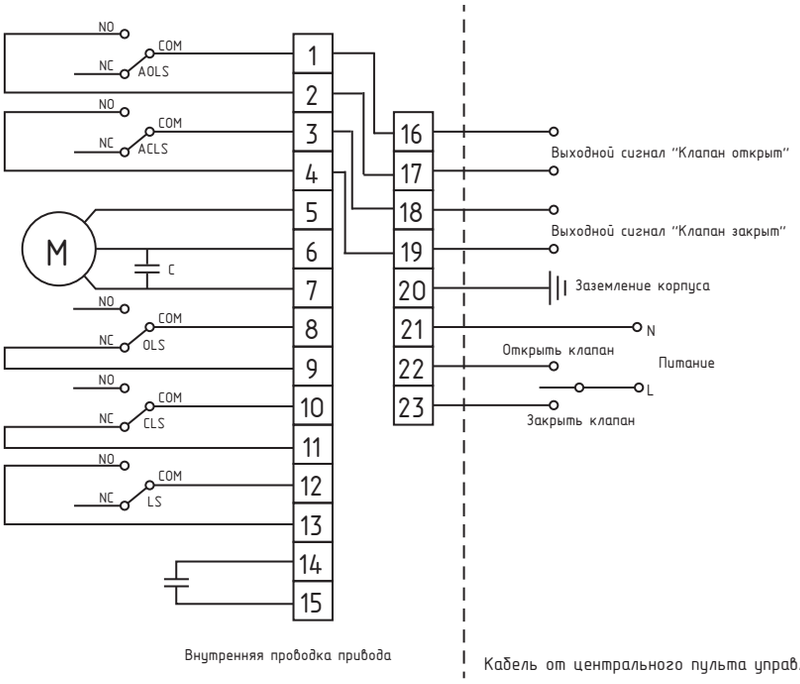

AOLS	Вспомогательный концевой выключатель открытого положения
ACLS	Вспомогательный концевой выключатель закрытого положения
OLS	Концевой выключатель открытого положения
CLS	Концевой выключатель закрытого положения
LS	Концевой выключатель ручного дублера
M	Двигатель
C	Электрическая емкость

Электрическая схема подключения ПЭП-СА3-1-IN:

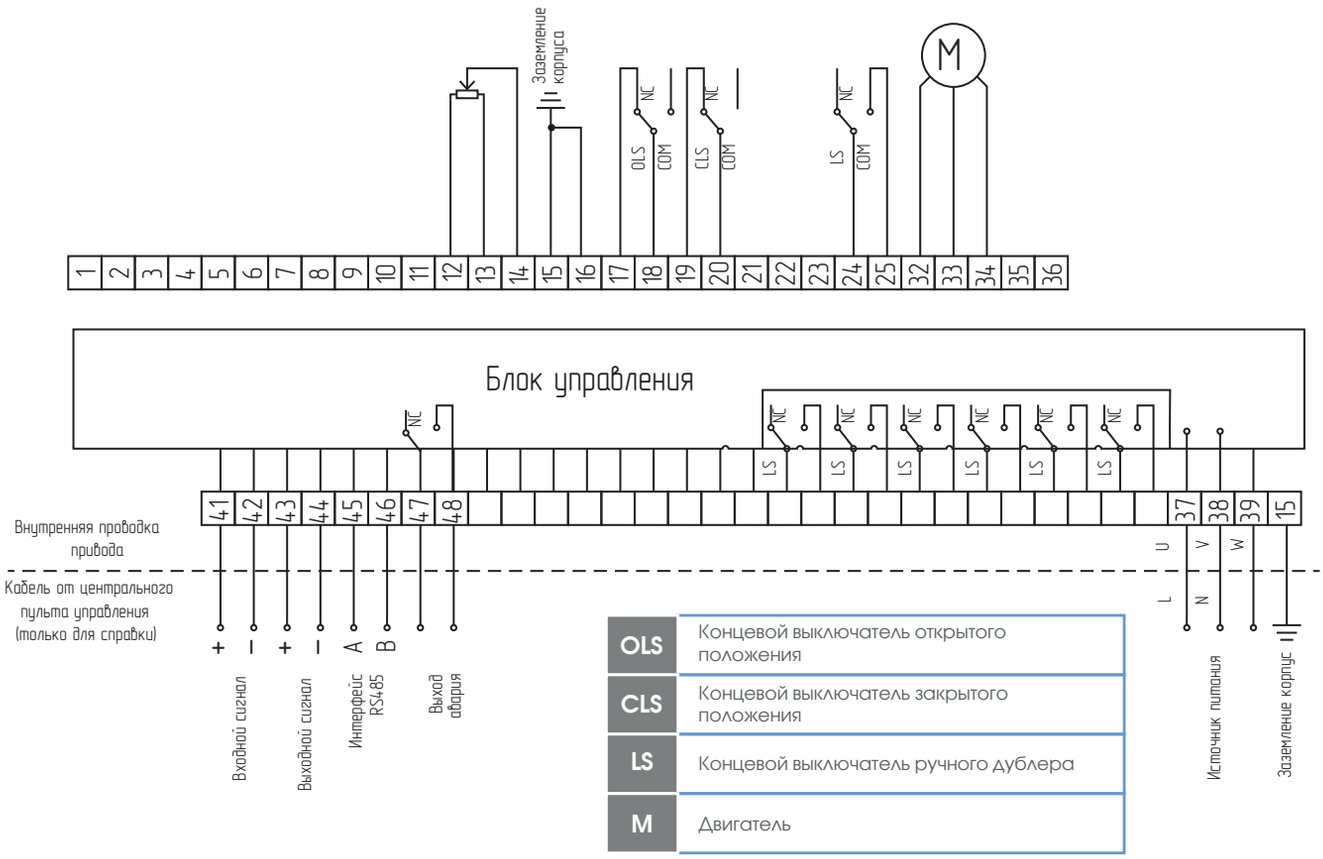

OLS	Концевой выключатель открытого положения
CLS	Концевой выключатель закрытого положения
LS	Концевой выключатель ручного дублера
M	Двигатель

Примечание: базовая комплектация ПЭП-СА3-1-IN имеет аналоговый входной сигнал 4-20 мА, выходной сигнал - 4-20 мА. Такие режимы, как управление сигналом 0-10 В, интеллектуальное управление переключателями, управление по цифровой шине RS485 должны быть согласованы с отделом продаж.

Габаритные размеры ПЭП-СА3-1,ПЭП-СА3-1-IN:

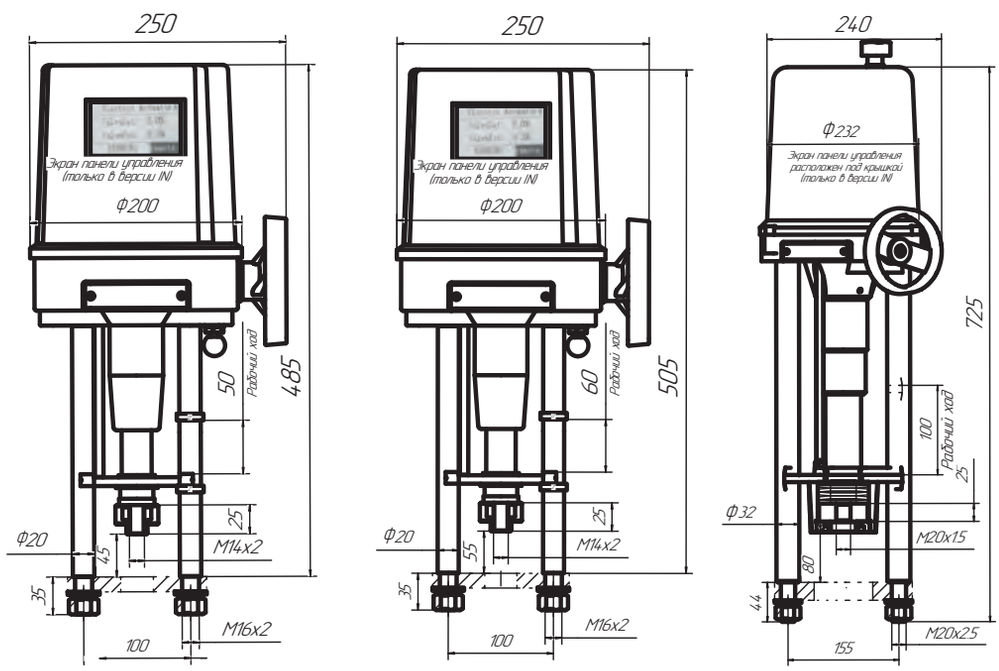

ПЭП-СА3-1-8000
ПЭП-СА3-1-IN-8000

ПЭП-СА3-1-10000
ПЭП-СА3-1-IN-10000

ПЭП-СА3-1-25000
ПЭП-СА3-1-IN-25000

Прямоходные электроприводы серии ПЭП-СА3-1-(IN)-2000 (4000)

ПЭП-СА3-1-(IN)-2000(4000)

ИСПОЛНЕНИЕ	СТАНДАРТНОЕ	ИНТЕЛЛЕКТУАЛЬНОЕ
Установочное положение	Любое, кроме приводом вниз	
Климатическое исполнение (Температура окр. среды)	У2(-25°С...+55°С) – стандарт, УХЛ (-40°С…+55°С) - опционно.	
Степень защиты оболочки (пылевлагозащищеность, IP)	IP67	
Тип электродвигателя	Бесщеточный, с электронной защитой от перегрузки.	
Питающее напряжение	Однофазный 230V AC 50Hz – стандарт, DC 24 V/ AC 24V – опционно	
Наличие ручного дублера	Да	
Входной сигнал	Трехпозиционный	Аналоговый 4… 20 mA – стандарт, 0…10 V – опционно.
Выходной сигнал	Аналоговый 4… 20 mA - стандарт, 0…10 V – опционно.	
Сигнализация конечных положений	Да	-
ЖК-дисплей	-	Да
Режим работы	S-4	
Функция безопасности при потерепитающего напряжения	-	Да, при наличии внешнего источника бесперебойного питания (ИБП)
Функция автоматической настройки рабочего хода	Да	
Функция самодиагностики	-	Да
Кабельный интерфейс	2 гермоввода М14*1,5; Ф кабеля 4-8мм; клеммы до 2,5мм^2	
Дополнительные опции	-	Интерфейс связи - RS-485 (Протокол связи - Modbus RTU); Внешний источник бесперебойного питания (ИБП).

Основные технические данные:

УСЛОВНОЕ ОБОЗНАЧЕНИЕ	Датчик положения штока	Усилие, Н	Максимальный ход штока, мм.	Скорость управления, мм/мин.	Мощность двигателя, Вт	Тип мех. присоединения	Вес, кг.
ПЭП-СА3-1-IN-2000-20/50-У2-230АС-IP67-0/05 ПЭП-СА3-1-IN-2000-20/50-У2-24АС+DC-IP67-0/05	4-20мА; 0-10В-опция.	2 000	20	30	12	М10*1,5	4,4
ПЭП-СА3-1-IN-4000-40/50-У2-230АС-IP67-0/06 ПЭП-СА3-1-IN-4000-40/50-У2-24АС+DC-IP67-0/06		4 000	40		18		
ПЭП-СА3-1-2000-40/45-У2-230АС-IP67-0/06				Переключаемая: 10/20/30/45	12		
ПЭП-СА3-1-4000-40/45-У2-230АС-IP67-0/06					18		

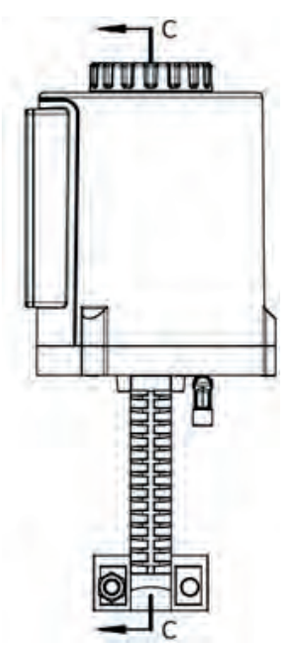

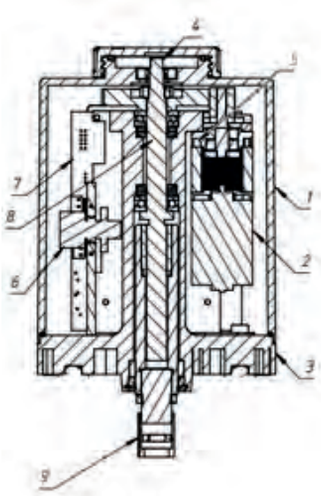

Конструкция привода:

1	Крышка
2	Бесщеточной двигатель
3	Основание привода
4	Ручной дублер
5	Группа переключателей предельного хода
6	Потенциометр обратной связи по положению
7	Плата управления
8	Винт передачи хода
9	Соединение со штоком регулирующего клапана

Электрическая схема подключения ПЭП-СА3-1-IN

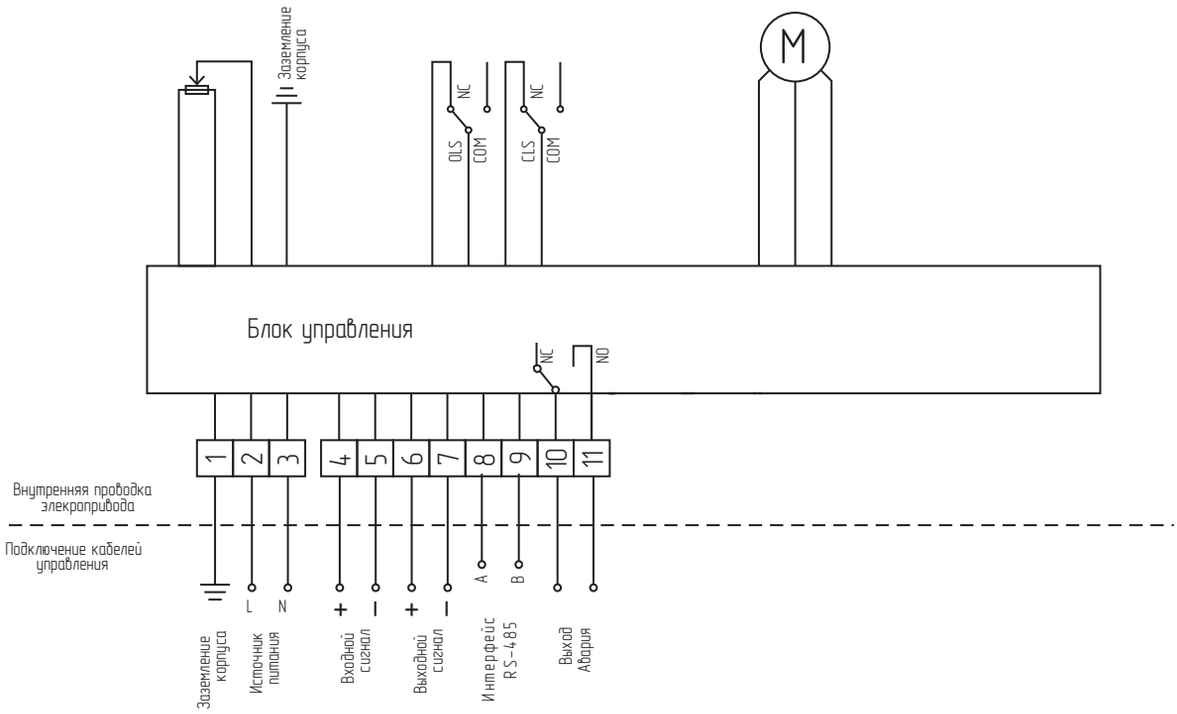

Габаритные размеры ПЭП-СА3-1-(IN):

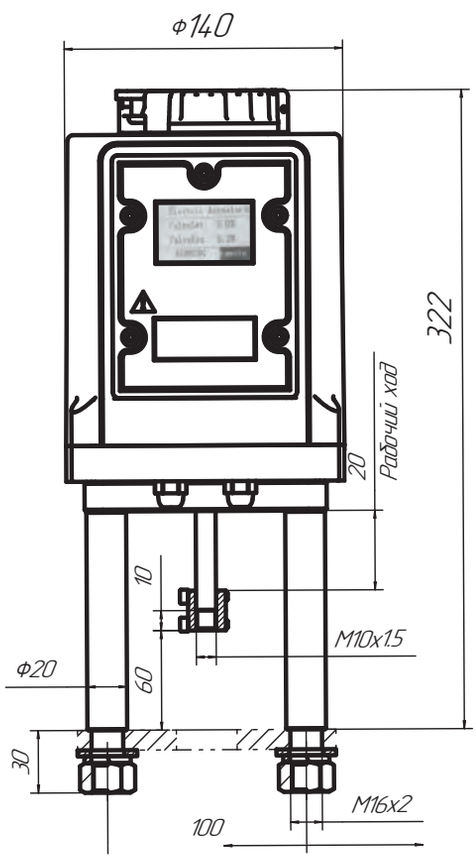

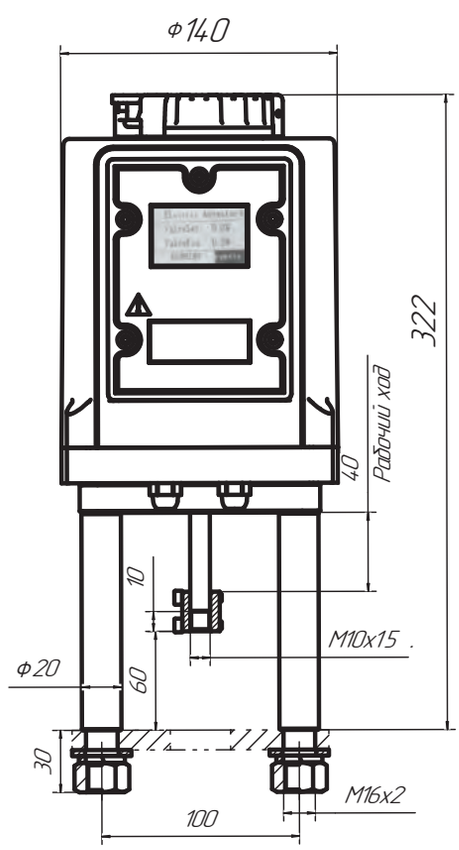

ПЭП-СА3-1-IN-2000-20/50-У2-230АС-IP67-0/05
ПЭП-СА3-1-IN-2000-20/50-У2-24АС+DC-IP67-0/05
ПЭП-СА3-1-2000-40/45-У2-230АС-IP67-0/06

ПЭП-СА3-1-IN-4000-40/50-У2-230АС-IP67-0/06
ПЭП-СА3-1-IN-4000-40/50-У2-24АС+DC-IP67-0/06
ПЭП-СА3-1-4000-40/45-У2-230АС-IP67-0/06

Взрывозащищенные прямоходные электроприводы серии ПЭП-СА3-1-Ex-IN

ПЭП-СА3-1-Ex-IN-2000 (4000)

ПЭП-СА3-1-Ex-IN-8000 (10000)

ИСПОЛНЕНИЕ	СТАНДАРТНОЕ	ИНТЕЛЛЕКТУАЛЬНОЕ
Установочное положение	Любое, кроме приводом вниз	
Климатическое исполнение (Температура окружающей среды)	У2 (-25°С...+55°С) – стандарт, УХЛ2 (-40°С...+55°С) – опционно.	
Степень защиты оболочки (пылевлагозащищенность, IP)	IP67	
Класс взрывозащиты	Ex d IIB T4 - стандарт, Ex d IIC T4 - опционно	
Тип электродвигателя	Асинхронный, с тепловой защитой от перегрузки	
Питающее напряжение	Однофазный AC 230V AC 50Hz – стандарт Однофазный AC 110V AC 50Hz – опционно Трехфазный AC 380V AC 50Hz – опционно DC 24V – опционно.	
Наличие ручного дублёра	Да	
Входной сигнал	-	Аналоговый 4… 20 mA – стандартно, 0…10 V – опционно.
Выходной сигнал	-	Аналоговый 4… 20 mA - стандартно, 0…10 V – опционно,
ЖК-дисплей	-	Да
Пульт дистанционного управления	-	Да, инфракрасный
Режим работы	S-4	
Функция безопасности при потере питающего напряжения	-	Да, при наличии внешнего источника бесперебойного питания (ИБП)
Функция автоматической настройки рабочего хода	Да	
Функция самодиагностики	Да	
Кабельный интерфейс	2 гермоввода NPT 3/4"; Ф кабеля 11-17мм; клеммы до 2,5мм²	
Дополнительные опции	-	Интерфейс связи - RS-485, Протокол связи - Modbus; Протокол связи - HART поверх 4-20мА (только для ПЭП-СА3-1-Ex-IN-2000 (4000)) Внешний источник бесперебойного питания (ИБП)

Основные технические данные ПЭП-СА3-1-Ex-IN:

УСЛОВНОЕ ОБОЗНАЧЕНИЕ	Датчик положения штока	Усилие, Н	Макси-мальный ход штока, мм.	Скорость управле-ния, мм/мин.	Мощность двигателя, Вт	Тип мех. присоеди-нения	Вес, кг.
ПЭП-СА3-1-Ex-IN-2000-40/45-У2-230АС-IP67-0/07	Токовый, 4-20мА	2 000	40	45	10	М10х1,5-20	9,8
ПЭП-СА3-1-Ex-IN-4000-40/45-У2-230АС-IP67-0/07		4 000			15		10,7
ПЭП-СА3-1-Ex-IN-8000-60/65-У2-230АС-IP67-0/08		8 000	60	65	25	М14х2-25	15,7
ПЭП-СА3-1-Ex-IN-10000-60/65-У2-230АС-IP67-0/08		10 000			40		16

Габаритные размеры ПЭП-СА3-1-Ex-IN:

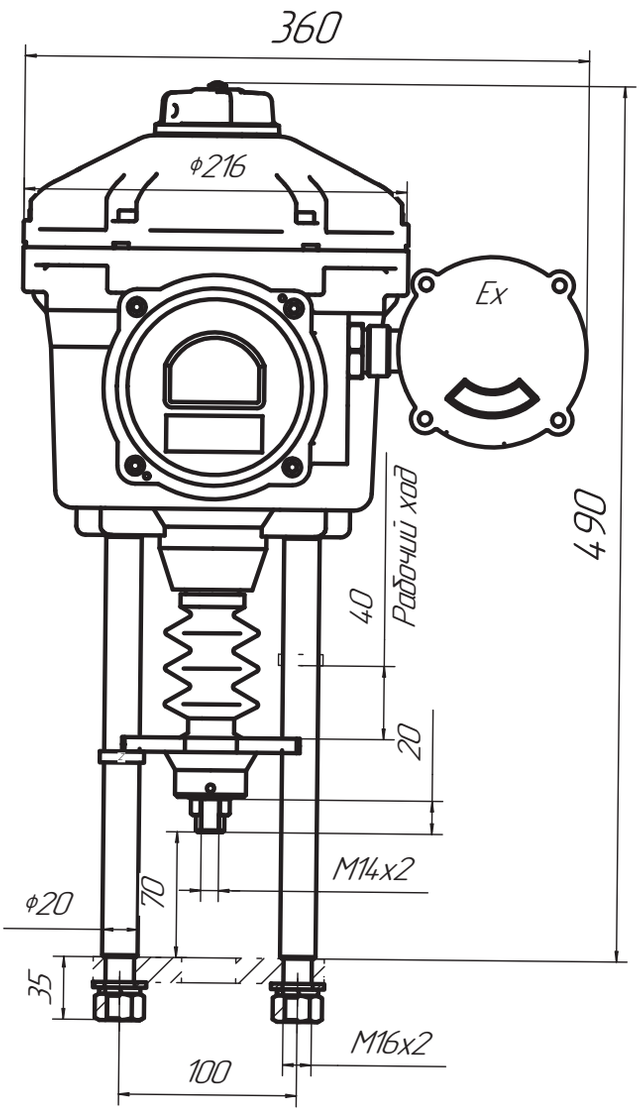

ПЭП-СА3-1-Ex-IN-2000 (4000)

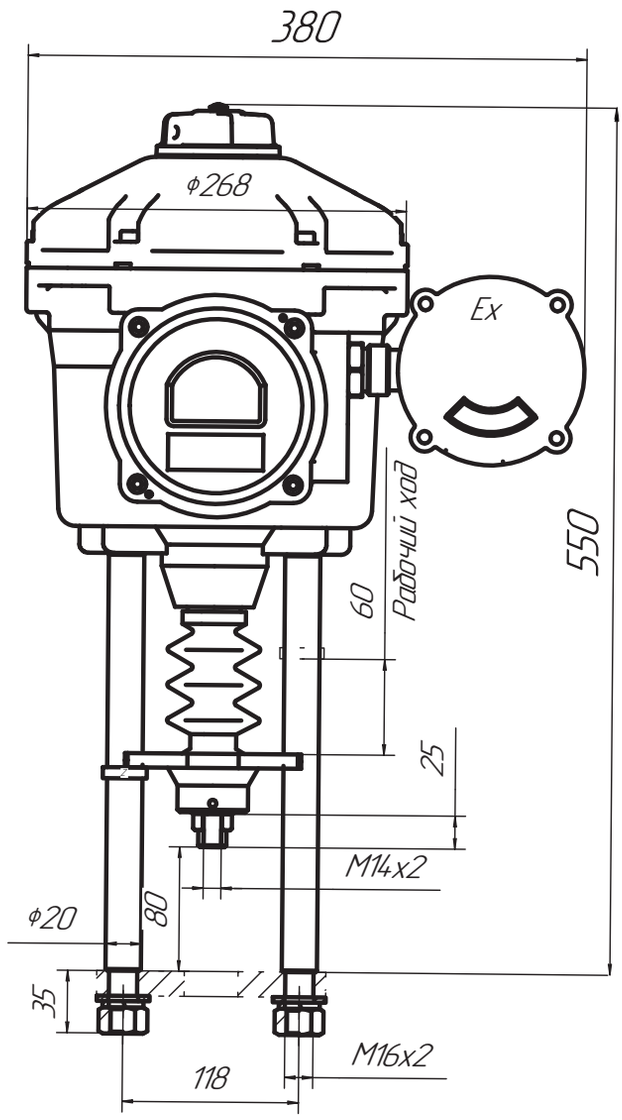

ПЭП-СА3-1-Ex-IN-8000 (10000)

Электрические схемы подключения ПЭП-СА3-1-Ex-IN:

Расположение контактов в клеммной коробке приводов:
ПЭП-СА3-1-Ex-IN-2000
ПЭП-СА3-1-Ex-IN-4000

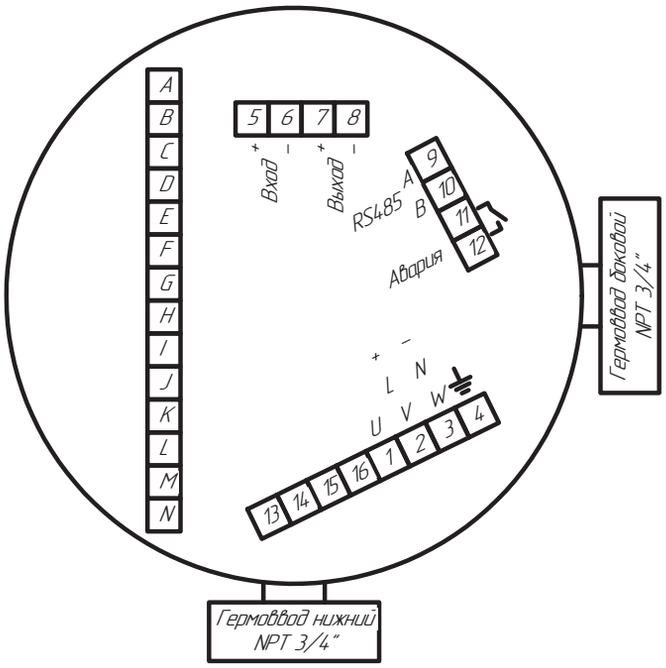

Расположение контактов в клеммной коробке приводов:
ПЭП-СА3-1-Ex-IN-8000
ПЭП-СА3-1-Ex-IN-10000

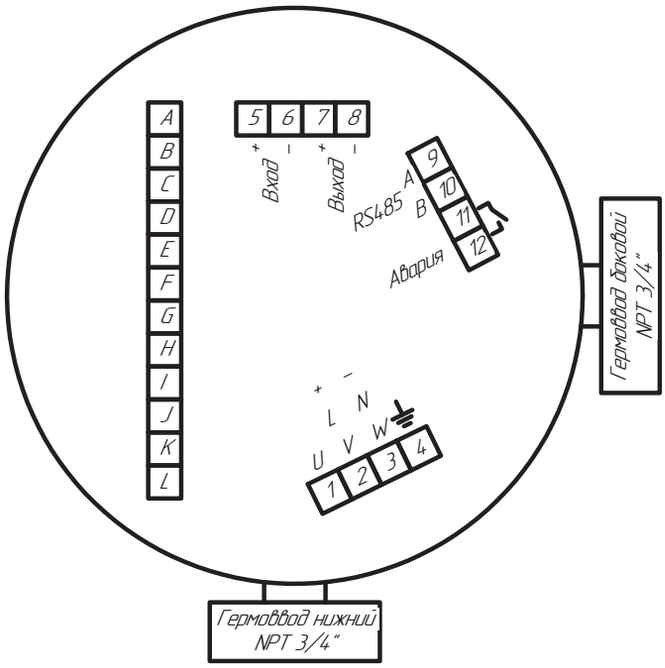

ПЭП-СА3-1-Ex-IN с питанием AC 220В		
Цепь	Сигнал	№ контакта
		1
Питание привода AC 220В	L	2
	N	3
Заземление	Заземление	4
Вход 4–20мА	+	5
	–	6
Выход 4–20мА	+	7
	–	8
RS485 Modbus*	A	9
	B	10
Выход АВАРИЯ*	сухой контакт	11
		12

* Опция

ПЭП-СА3-1-Ex-IN с питанием AC 380В		
Цепь	Сигнал	№ контакта
Питание привода AC 380В	U	1
	V	2
	W	3
Заземление	Заземление	4
Вход 4–20мА	+	5
	–	6
Выход 4–20мА	+	7
	–	8
RS485 Modbus*	A	9
	B	10
Выход АВАРИЯ*	сухой контакт	11
		12

* Опция

ПЭП-СА3-1-Ex-IN с питанием DC 24В		
Цепь	Сигнал	№ контакта
		1
Питание привода DC 24В 5А	+	2
	–	3
Заземление	Заземление	4
Вход 4–20мА	+	5
	–	6
Выход 4–20мА	+	7
	–	8
RS485 Modbus*	A	9
	B	10
Выход АВАРИЯ*	сухой контакт	11
		12

* Опция

Кабельные вводы NPT 3/4", ф кабеля 11–17мм, клеммы до 2.5мм^2

Общепромышленные прямоходные электроприводы серии ПЭП-СА3-2

Привод электрический прямоходный (ПЭП-СА3-2) предназначен для управления регулирующей и запорной арматурой в рамках автоматизированного процесса по командным электрическим, аналоговым и цифровым сигналам.

ПЭП-СА3-2-1000(2000)-25/30-У2-230АС-IP67-0/12

ИСПОЛНЕНИЕ	СТАНДАРТНОЕ
Установочное положение	Любое, кроме приводом вниз
Климатическое исполнение (Температура окружающей среды)	У2 (-25°С...+55°С)
Степень защиты оболочки (пылевлагозащищенность, IP)	IP67
Тип электродвигателя	Асинхронный, управление бесконтактное(симистор)
Питающее напряжение	Однофазный AC 230V AC 50Hz
Наличие ручного дублера	Да, с переключателем между ручным и автоматическим управлением
Входной сигнал	Трехпозиционный 24V DC + аналоговый 4...20 mA (источник питания цепи управления 24V DC встроен в привод)
Выходной сигнал	Аналоговый 4-20mA, активный (источник питания петли 4-20mA встроен в привод)
Концевые выключатели	Основные - по сигналу датчика положения (потенциометра) Дополнительные для сигнализации - открыто/закрыто
Моментные выключатели	Отключение двигателя по датчику тока при превышении 150% номинального усилия привода
Режим работы	Для запорной арматуры: Кратковременный ход S-2, 10 минут; Повторно-кратковр. ход S-4, 25%, от 6 до 90 циклов в час; Для регулирующей арматуры: Повторно-кратковр. ход S-4, 25%, от 90 до 1200 циклов в час
Настройка рабочего хода	Настройка рабочего хода через меню привода в ручном режиме
Кабельный интерфейс	ПЭП-СА3-2-1000(2000;4000): 2 гермоввода; Ф кабеля 4-8мм, клеммы до 1,5мм^2; ПЭП-СА3-2-8000: 2 гермоввода; Ф кабеля 5-10мм, клеммы до 1,5мм^2; ПЭП-СА3-2-12000(25000;40000): 2 гермоввода; Ф кабеля 6-12мм, клеммы до 2,5мм^2
Аварийная функция	При потере сигнала управления 4-20мА: открытие/закрытие/переход в заданное положение (при наличии внешнего ИБП)

Общепромышленные прямоходные электроприводы серии ПЭП-СА3-2

Основные технические данные ПЭП-СА3-2:

УСЛОВНОЕ ОБОЗНАЧЕНИЕ	Усилие, Н	Максимальный ход штока, мм.	Скорость управления, мм/мин.	Мощность двигателя, Вт	Тип мех. присоединения	Вес, кг.
ПЭП-СА3-2-1000-25/30-У2-230АС-IP67-0/12	1 000	25	30	6	М10х1,5-18	4
ПЭП-СА3-2-2000-25/30-У2-230АС-IP67-0/12	2 000			10		
ПЭП-СА3-2-4000-35/35-У2-230АС-IP67-0/13	4 000	35	35	15		7
ПЭП-СА3-2-8000-50/40-У2-230АС-IP67-0/14	8 000	50	40	40	М14х2-24	13
ПЭП-СА3-2-12000-75/45-У2-230АС-IP67-0/15	12 000	75	45	60	М20х1,5-33	18
ПЭП-СА3-2-25000-75/45-У2-230АС-IP67-0/15	25 000			120		23
ПЭП-СА3-2-40000-100/60-У2-230АС-IP67-0/16	40 000	100	60	200		36

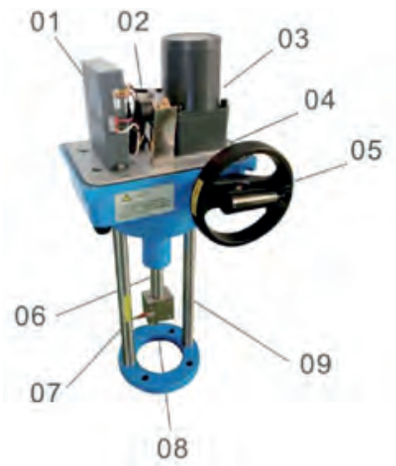

Конструкция привода:

1	Интеллектуальный контроллер
2	Датчик положения штока (потенциометр)
3	Двигатель
4	Редуктор
5	Маховик ручного привода
6	Шток привода
7	Индикатор положения
8	Разъемная муфта
9	Стойки

Электрические схемы подключения ПЭП-СА3-2:

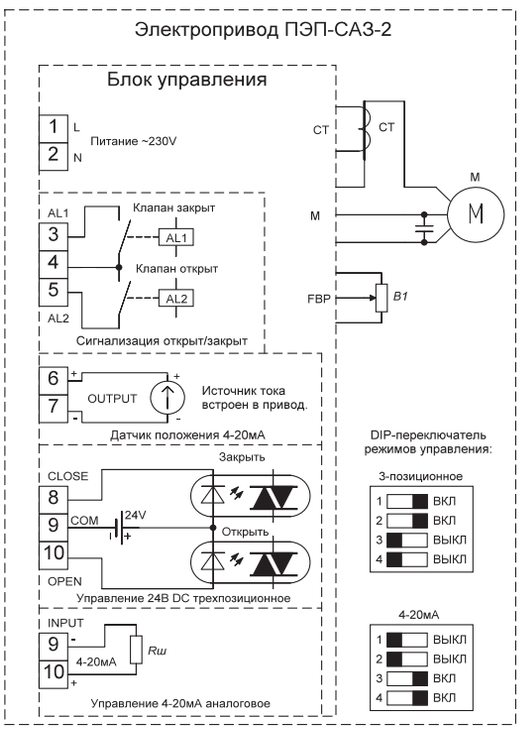

М	Электродвигатель асинхронный
СТ	Датчик тока
В1	Датчик положения штока (потенциометр)

М - электродвигатель асинхронный
СТ - датчик тока
В1 - электронный датчик положения

Габаритные размеры ПЭП-СА3-2:

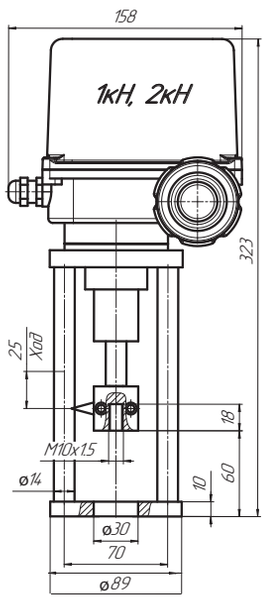

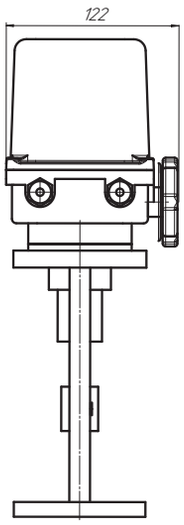

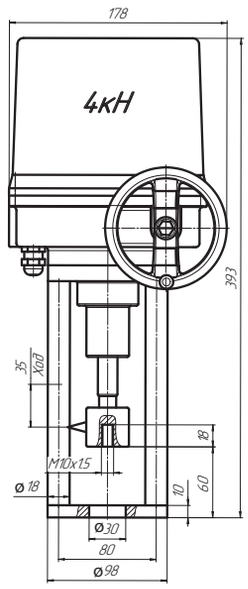

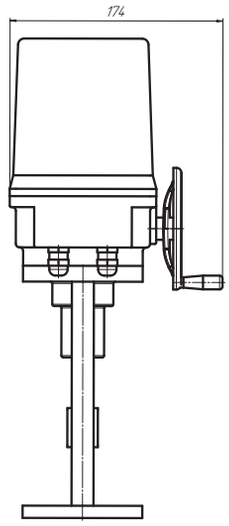

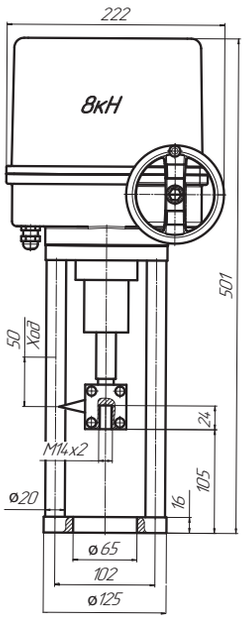

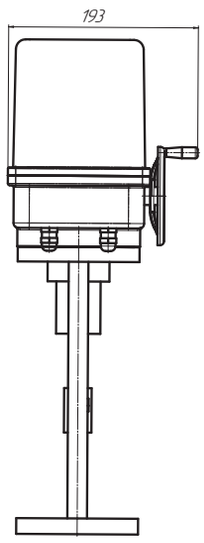

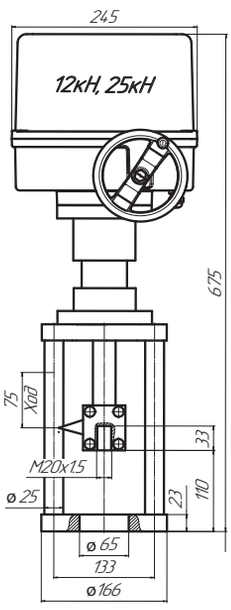

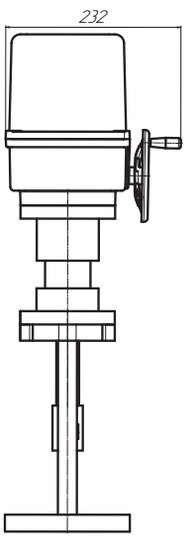

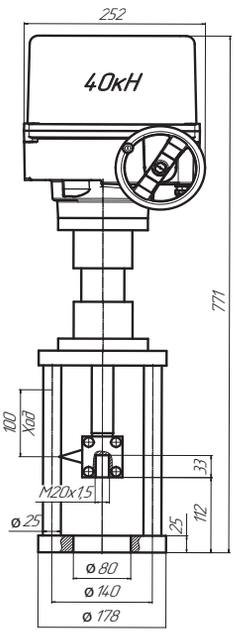

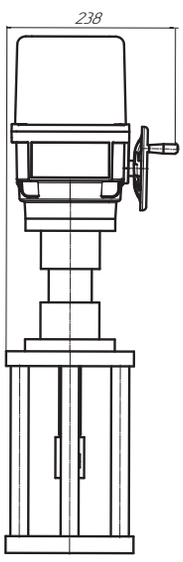

Общепромышленные прямоходные электроприводы эконом ПЭП-СА3-3

Электроприводы ПЭП-СА3-3 – это экономичное решение для управления регулирующей арматурой, которые широко применяются на центральных, индивидуальных тепловых пунктах (ЦТП, ИТП) и для горячего водоснабжения (ГВС).
Вы получаете экономичный, простой и надежный электропривод без дополнительных затрат на излишние опции для обогрева нашего жилья, больниц, школ и детских садов и прочих социально значимых объектов. С использованием электроприводов ПЭП-СА3-3 вы можете быть уверены, что управление арматурой станет более простым и эффективным.

ПЭП-СА3-3-1500-25/7-У3.1-230АС-IP54-0/09

ПЭП-СА3-3-2500-45/16-У3.1-230АС-IP54-0/10

LY-5000-44/6-У3.1-230АС-IP54-0/11

ИСПОЛНЕНИЕ	СТАНДАРТНОЕ
Установочное положение	Любое, кроме приводом вниз
Климатическое исполнение (Температура окружающей среды)	У3.1 (-5°С до +55°С)
Степень защиты оболочки (пылевлагозащищенность, IP)	IP54
Тип электродвигателя	Асинхронный
Режим работы	Кратковременный ход S2 - 10мин. Повторно-кратковременный ход S4 - 25 %, от 6 до 90 ц/час
Питающее напряжение	Однофазный 230В АС 50 Гц ±10%
Входной сигнал	Трехпозиционный (отрыть, закрыть, стоп), 230В АС
Выходной сигнал	Отсутствует
Настройка рабочего хода	Настройка не требуются. Ход всегда максимальный, отключение по усилию.
Основной моментный выключатель (ограничение усилия)	Автоматическое отключение электпропривода при достижении максимального усилия
Основной концевой выключатель (ограничение рабочего хода)	Отсутствует
Дополнительный выключатель (сигнализация конечных положений)	Отсутствует
Функция безопасности при потере питающего напряжения	Шток остается в том же положении
Наличие ручного дублера	Да, с переключателем между ручным и автоматическим управлением
Кабельный интерфейс	ПЭП-СА3-3-1500/2500: 2 гермоввода с резьбой М16*1,5, Ø каб.4-8мм, клеммы до 1.5мм² ПЭП-СА3-3-5000: 2 гермоввода с резьбой PG13,5 Ø каб.6-12мм, клеммы до 1.5мм²

Основные технические данные ПЭП-СА3-3:

УСЛОВНОЕ ОБОЗНАЧЕНИЕ	Усилие, Н	Максимальный ход штока, мм.	Скорость управления, мм/мин.	Мощность двигателя, Вт	Тип мех. присоединения	Вес, кг.
ПЭП-СА3-3-1500-25/7-У3.1-230АС-IP54-0/09	1500	25	7	6,5	М10*1,5	2
ПЭП-СА3-3-2500-45/16-У3.1-230АС-IP54-0/10	2500	45	16	16		2,2
ПЭП-СА3-3-5000-40/7-У3.1-230АС-IP54-0/11	5000	40	7	16		3,8

Общепромышленные прямоходные электроприводы эконом ПЭП-СА3-3

Электрическая схема подключения 230В АС:

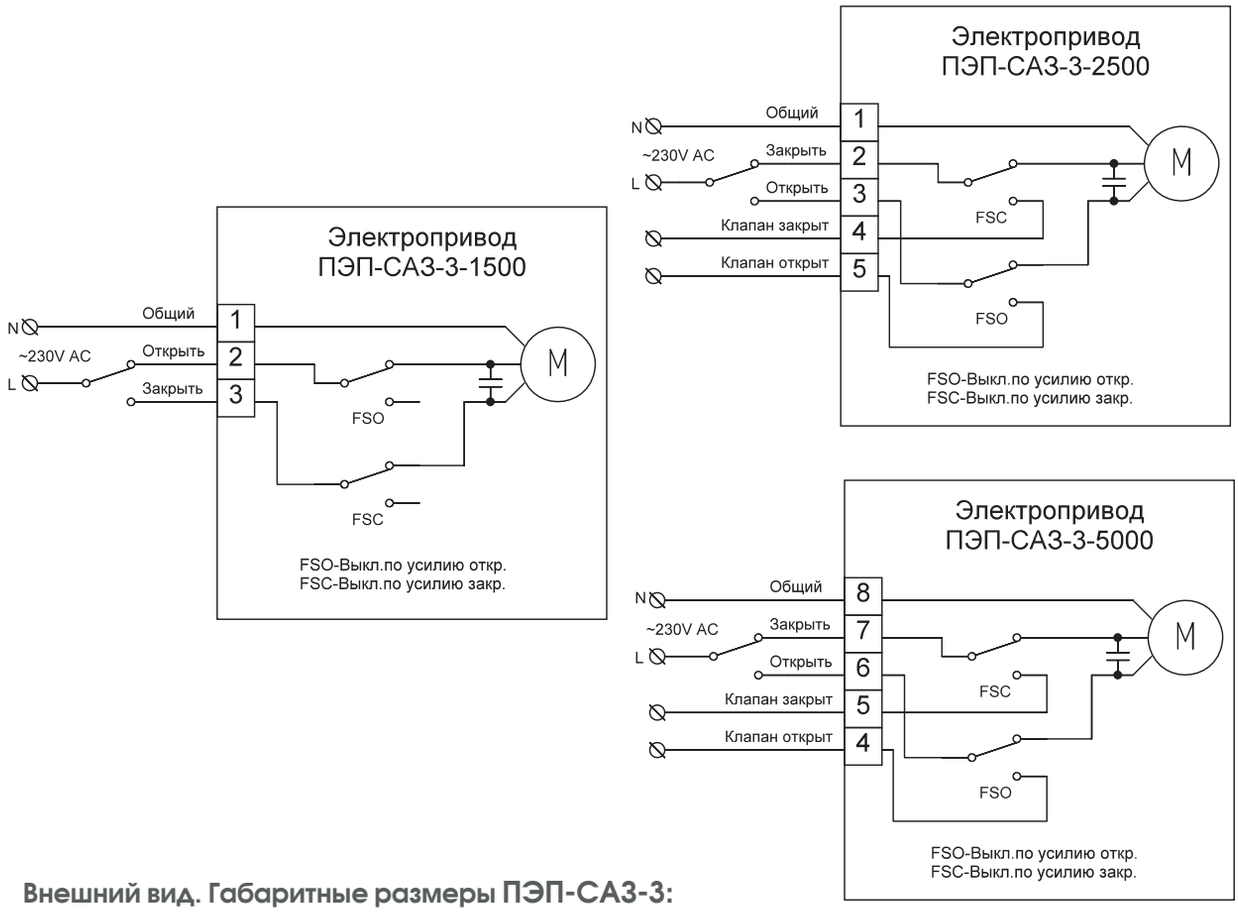

Внешний вид. Габаритные размеры ПЭП-СА3-3:

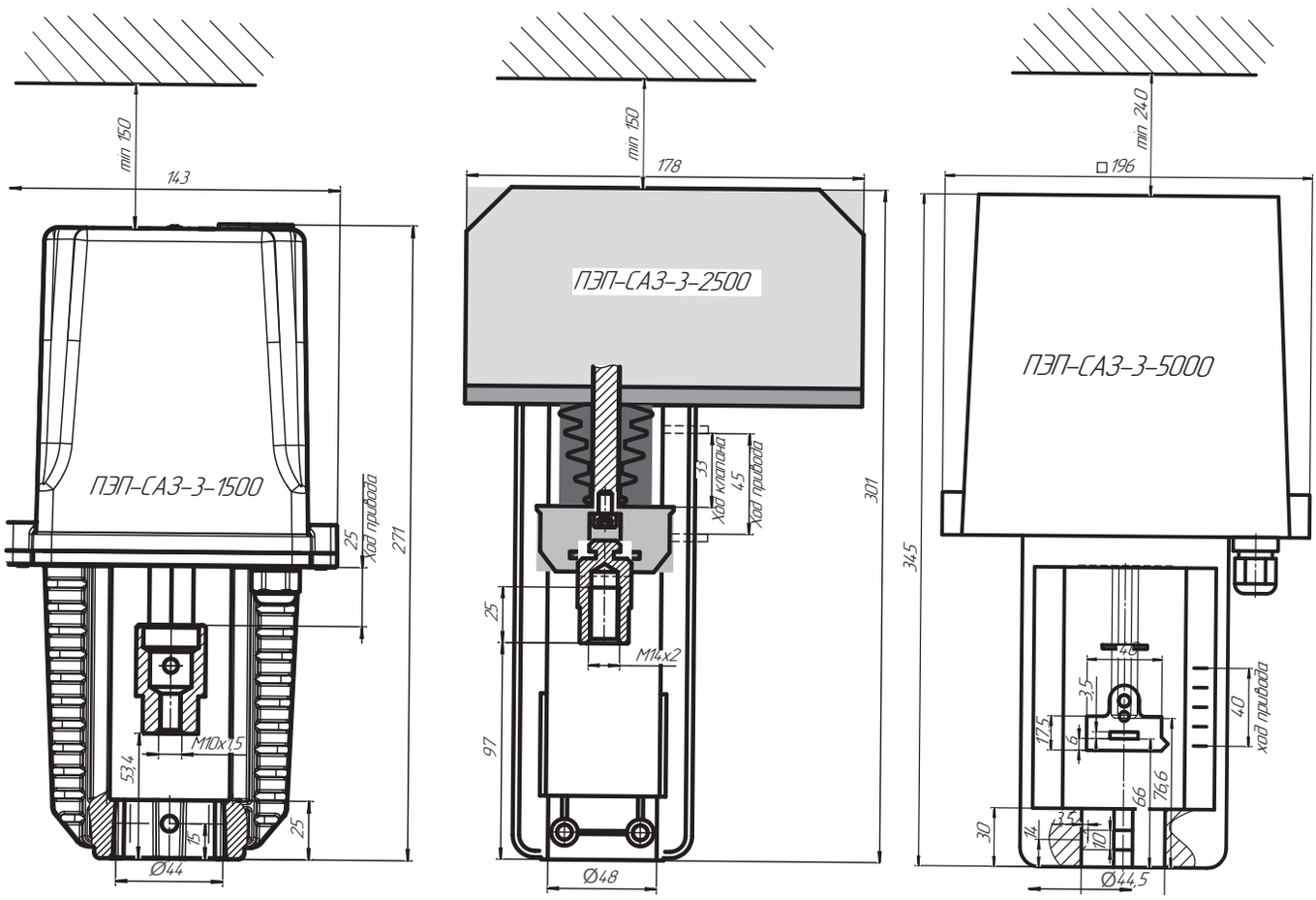

Схема условного обозначения многооборотного электропривода

МЭП-САЗ-Х-Х-Х-ХХХ/ХХ-Х-ХХХ-Х

- Тип привода МЭП: МЭП-САЗ-1; МЭП-САЗ-2.
- Тип исполнения: Н – общепромышленные
- Тип присоединения к арматуре по ГОСТ 34287-2017: А, Б, В, Г.
- Крутящий момент, Н*м
- Частота вращения выходного вала, об/мин
- Климатическое исполнение: У1
- Степень защиты: IP65
- Опция: 0-Стандарт

Электроприводы серии МЭП-СА3

Назначение и основные технические данные электроприводов МЭП-СА3:

Электропривод многооборотный МЭП-СА3-1(2) применяется для управления запорной арматурой в рамках автоматизированного процесса по командным электрическим сигналам или путём ручного управления.

ИСПОЛНЕНИЕ	ОБЩЕПРОМЫШЛЕННОЕ - СТАНДАРТ
Установочное положение	любое
Температура окружающей среды	-40°С...+60° С
Климатическое исполнение	У1
Класс защиты	IP65
Тип электродвигателя	Асинхронный
Источник питания	400В (50 Гц)
Режим работы	Повторно-кратковременный режим S2
Наличие ручного дублёра	Да, с переключателем между ручным и автоматическим управлением
Сигнализация	Срабатывание двухсторонней муфты ограничения крутящего момента или достижения крайних положений (концевые выключатели, блинкер)
Датчик положения	Потенциометр 1кОМ
Управление	Дистанционное трехпозиционное
Блок управления	Отсутствует

Основные технические данные электроприводов МЭП-СА3-1-Н:

УСЛОВНОЕ ОБОЗНАЧЕНИЕ	Тип присоединения к арматуре по ГОСТ 34287	Номинальный крутящий момент на выходном валу		Скорость вращения выходного вала, об/мин	Передаточное отношение в режиме ручного управления	Мощность двигателя, кВт	Внутренний диаметр ходовой гайки, мм	Предельное число оборотов выходного вала, необходимое для открытия/закрытия, об	Вес, кг
		Н*м	Кгс*м						
МЭП-СА3-1-Н-АК-70/24-У1-400-IP65-0	АК	70	7	24		0,18	28		25
МЭП-СА3-1-Н-АК-100/24-У1-400-IP65-0		100	10		1:1	0,25	30	125	54
МЭП-СА3-1-Н-АК-150/24-У1-400-IP65-0		150	15			0,37	30		54
МЭП-СА3-1-Н-Б-200/24-У1-400-IP65-0	Б	200	20			0,55	42		59
МЭП-СА3-1-Н-Б-300/24-У1-400-IP65-0		300	30			0,55	42		60
МЭП-СА3-1-Н-В-600/24-У1-400-IP65-0	В	600	60			1,5	50	80	103
МЭП-СА3-1-Н-В-900/24-У1-400-IP65-0		900	90			2,2	62		128
МЭП-СА3-1-Н-В-1200/24-У1-400-IP65-0		1200	120			2,0	62	150	132
МЭП-СА3-1-Н-Г-1800/24-У1-400-IP65-0	Г	1800	180		25:1	4	72		245
МЭП-СА3-1-Н-Г-2500/24-У1-400-IP65-0		2500	250			5,5	72	100	250
МЭП-СА3-1-Н-Д-5000/18-У1-400-IP65-0	Д	5000	500	18		10	82		750
РМ-СА3-10000/ МЭП-СА3-1-Н-В-1200/24-У1-400-IP65-К		10000	1000	3,3		3	125		204

Электроприводы серии МЭП-СА3-1-Н

Муфта ограничения вращающего момента

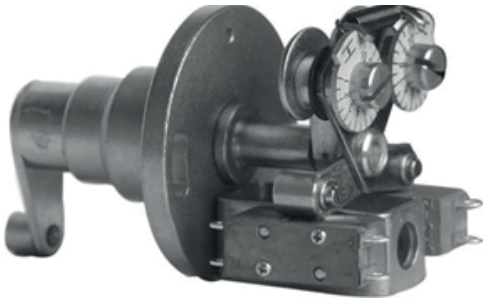

Электрическая схема управления

Для управления электроприводами применяется схема, приведенная ниже:

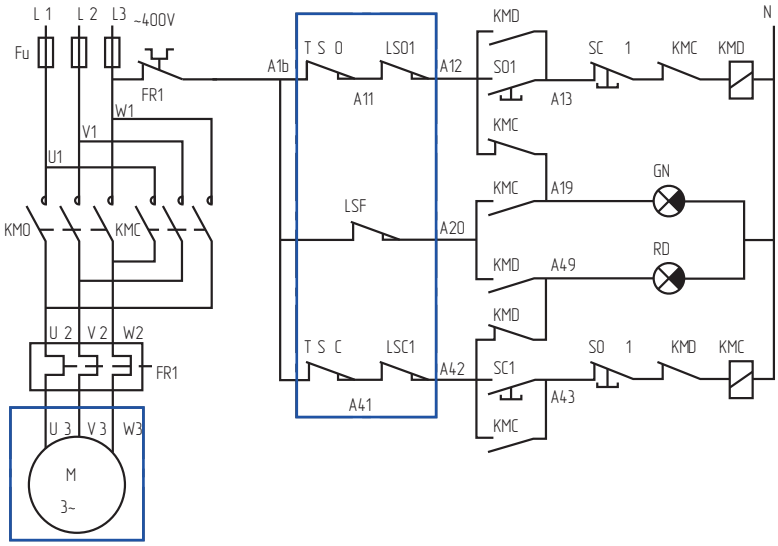

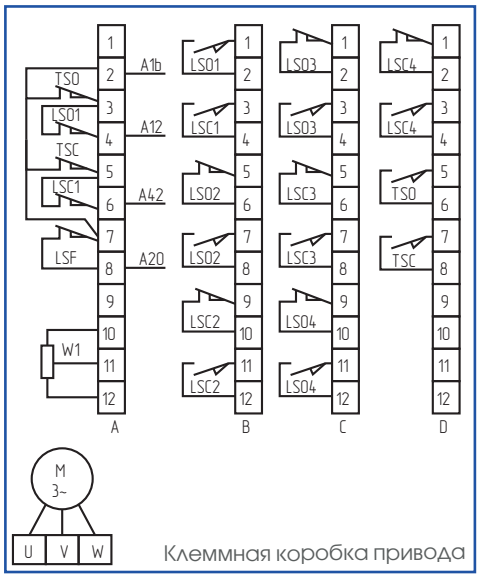

Элементы, обведенные синей рамкой установлены внутри привода. Все что снаружи – пример реализации схемы управления приводом. В клеммной коробке установлены 4 слаботочных клеммника A,B,C,D, на которые выведены цепи управления, и отдельный силовой клеммник питания двигателя.

Условные обозначения схемы управления электроприводом:

KMO, KMC	Электродвигатель
LSO	Конечный микровыключатель «открыто»
LSC	Конечный микровыключатель «закрыто»
TSO	Муфтовый микровыключатель «открыто»
TSC	Муфтовый микровыключатель «закрыто»
LSF	Микропереключатель сигнальных ламп
FR1	Термореле электродвигателя
Fu	Предохранитель
W1	Потенциометр - 1kΩ
KMO, KMC	Контактор «открыто», «закрыто»
SO1	Кнопка управления «открыто»
SC1	Кнопка управления «закрыто»

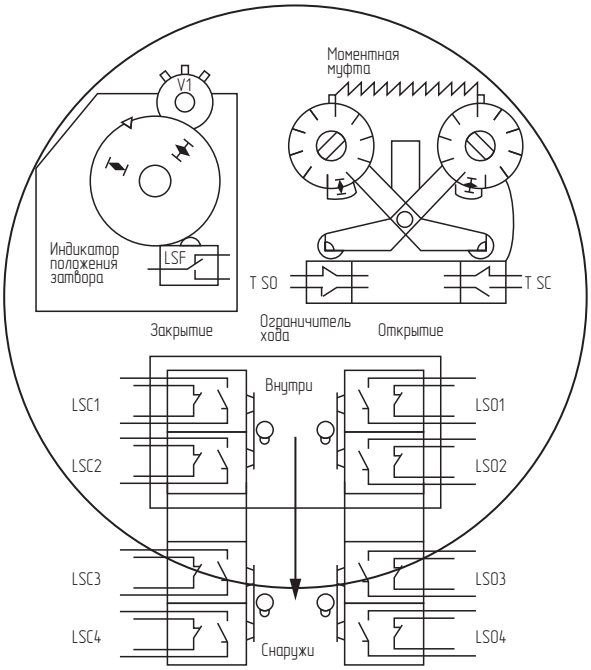

Габаритные размеры электроприводов серии МЭП-СА3-1-Н. Внешний вид

МЭП-СА3-1-Н-100, МЭП-СА3-1-Н-150, МЭП-СА3-1-Н-200, МЭП-СА3-1-Н-300

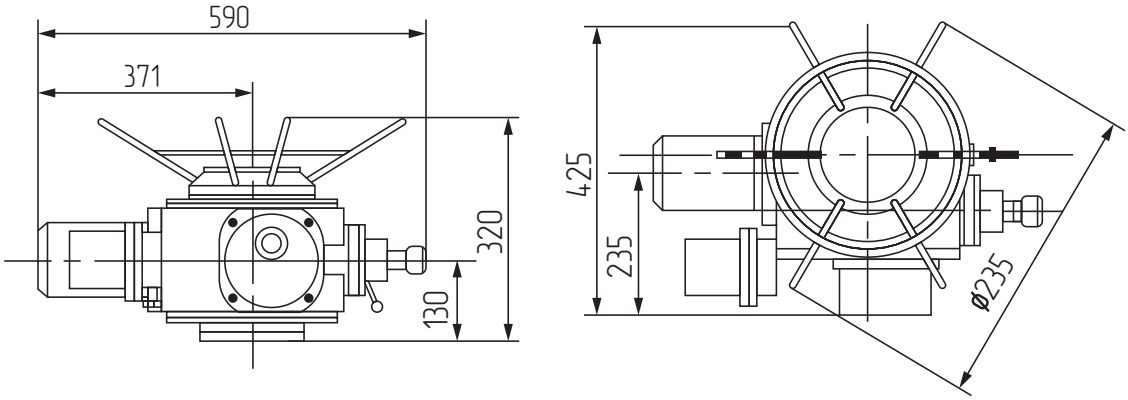

МЭП-СА3-1-Н-600

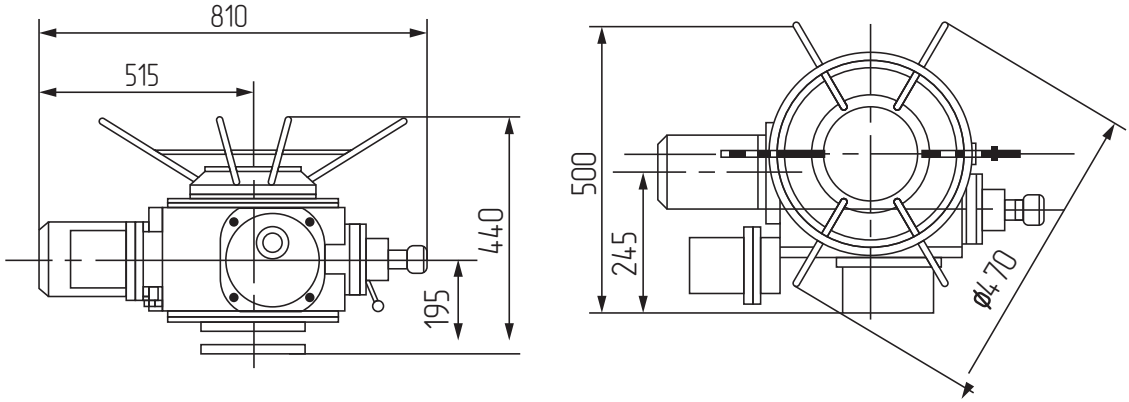

МЭП-СА3-1-Н-900, МЭП-СА3-1-Н-1200

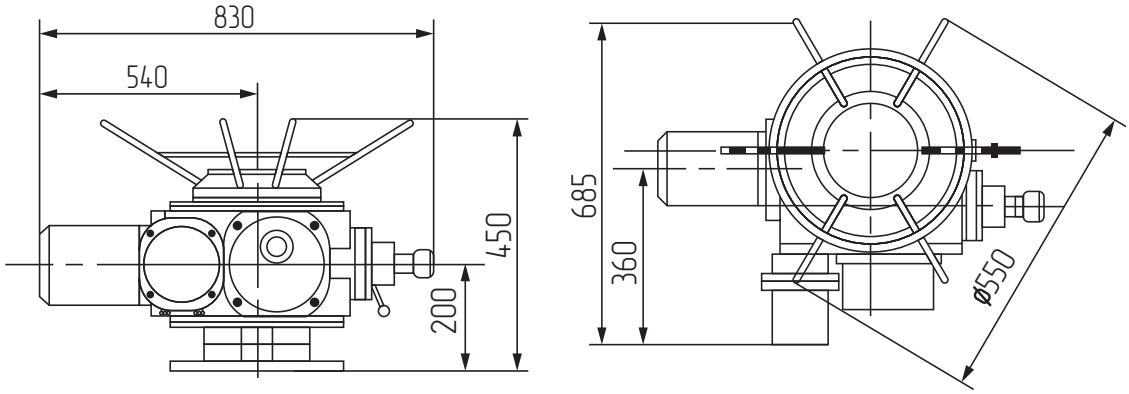

МЭП-СА3-1-Н-1800, МЭП-СА3-1-Н-2500

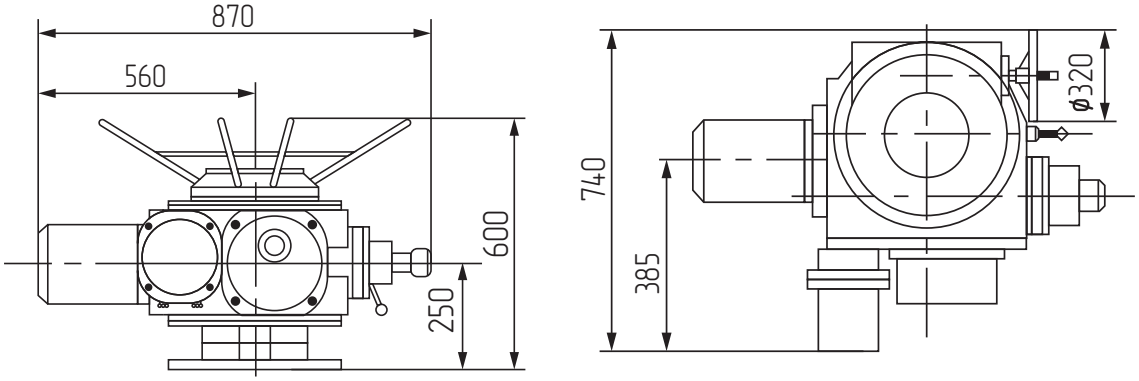

Основные технические данные электроприводов МЭП-САЗ-2-Н:

УСЛОВНОЕ ОБОЗНАЧЕНИЕ	Тип присоединения к арматуре по ГОСТ 34287	Номинальный крутящий момент на выходном валу		Скорость вращения выходного вала, об/мин	Передаточное отношение в режиме ручного управления	Мощность двигателя, кВт	Внутренний диаметр ходовой гайки, мм	Предельное число оборотов выходного вала, необходимое для открытия/закрытия, об	Вес, кг
		Н*м	Кгс*м						
МЭП-САЗ-2-Н-АК-50/18-У1-400-IP65-0	АК	50	5	18	1:1	0,13	30	62,5	16
МЭП-САЗ-2-Н-АК-100/24-У1-400-IP65-0		100	10	24		0,26	28	60	45
МЭП-САЗ-2-Н-АК-150/24-У1-400-IP65-0		150	15			0,38			47
МЭП-САЗ-2-Н-Б-200/24-У1-400-IP65-0	Б	200	20			0,38	40		48
МЭП-САЗ-2-Н-Б-300/24-У1-400-IP65-0		300	30			0,56			49
МЭП-САЗ-2-Н-В-600/24-У1-400-IP65-0	В	600	60			1,51	48	120	93
МЭП-САЗ-2-Н-В-900/24-У1-400-IP65-0		900	90			2,22	60		115
МЭП-САЗ-2-Н-Г-1800/24-У1-400-IP65-0	Г	1800	180		22,5:1	4	70	150	229
МЭП-САЗ-2-Н-Г-2500/24-У1-400-IP65-0		2500	250			5,5			230
МЭП-САЗ-2-Н-Д-5000/18-У1-400-IP65-0	Д	5000	500	18	20:1	10	80		265

Схема электрического подключения МЭП-САЗ-2-Н:

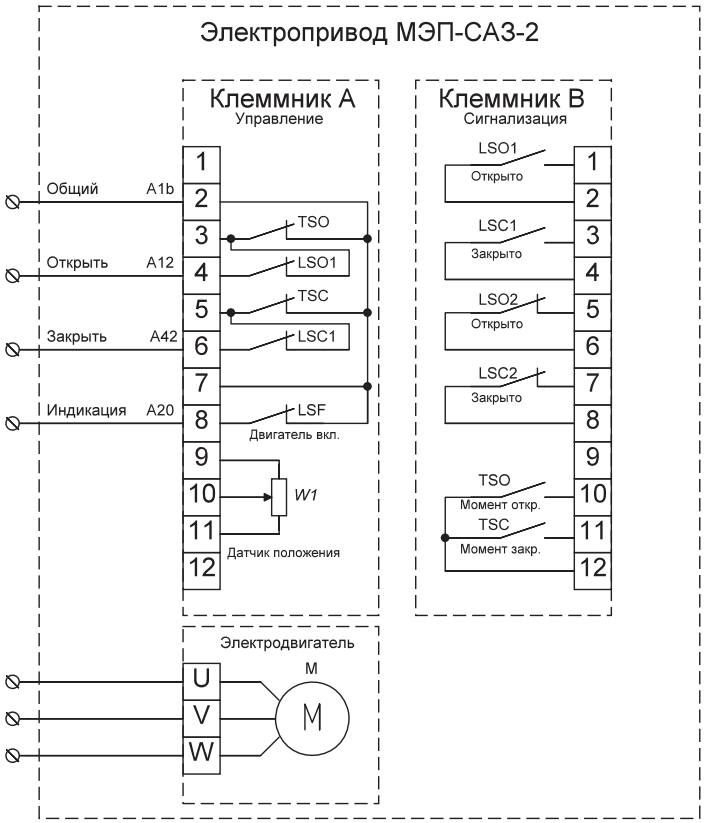

ЭЛЕКТРОПРИВОДЫ ЧЕТВЕРТЬОБОРОТНЫЕ ПЭОФ-СА3

Электроприводы четвертьоборотные ПЭОФ-СА3 - это современное и надежное решение для автоматизации различных процессов. Привод обеспечивает плавное и точное управление арматурой, что позволяет достичь высокой степени автоматизации и эффективности работы оборудования. Электропривод может применяться в различных отраслях народного хозяйства: в газовой, нефтяной, металлургической, пищевой промышленности, в жилищно-коммунальном хозяйстве и т.д.

ИСПОЛНЕНИЕ	СТАНДАРТНОЕ
Установочное положение	Любое
Климатическое исполнение (Температура окружающей среды)	У1 (-20°С...+70°С)
Класс защиты- пылевлагозащищённость	IP67
Тип электродвигателя	асинхронный
Питающее напряжение	380В (50 Гц)-стандартно; 220В (50 Гц) - опционно
Наличие ручного дублёра	Да
Входной сигнал	3-х позиционное управление (см.электрическую схему)
Выходной сигнал	Концевые выключатели/дополнительные концевые выключатели
Сигнализация конечных положений	Открыто/Закрыто
Угол поворота выходного вала	Стандартно: 90°, по требованию 90°-270°±10°
Режим работы	S2, 10 мин.
Кабельный интерфейс	2 шт, М18

Основные технические характеристики электроприводов:

ХАРАКТЕРИСТИКА	ПЭОФ-СА3 -30/25-F03/F05/F07-У1-380-IP67-0	ПЭОФ-СА3 -50/30-F05/F07-У1-380-IP67-0	ПЭОФ-СА3 -70/30-F05/F07-У1-380-IP67-070	ПЭОФ-СА3 -120/30-F05/F07-У1-380-IP67-0	ПЭОФ-СА3 -170/40-F05/F07-У1-380-IP67-0	ПЭОФ-СА3 -250/40-F07/F10/F12-У1-380-IP67-0	ПЭОФ-СА3 -600/50-F07/F10/F12-У1-380-IP67-0
Номинальный крутящий момент, Нм*	30	50	70	120	170	250	600
Время поворота на 90 град., сек.	25	30			40		50
Тип присоединения к арматуре, ISO	F03/F05/F07	F05/F07				F07/F10/F12	
Напряжение, В	220/380	220/380	220/380	220/380	220/380	220/380	220/380
Ток, А	0,2/0,1	0,22/0,1	0,22/0,1	0,3/0,15	0,38/0,2	0,5/0,25	0,55/0,25
Мощность, Вт	8	12	12	25	35	60	68
Вес, кг	2,5	2,8	3,3	4,4		8,2	8,7

*Для расчета максимального крутящего момента на электроприводе необходимо добавить 20% от значения номинального крутящего момента. При работе на максимальных значениях, срок службы электропривода резко снижается.

ГАБАРИТНЫЕ ХАРАКТЕРИСТИКИ:

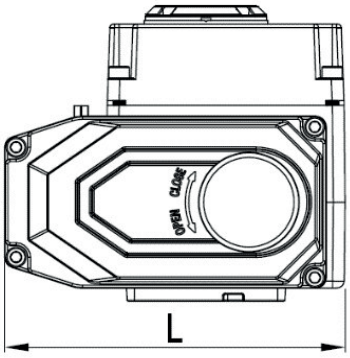

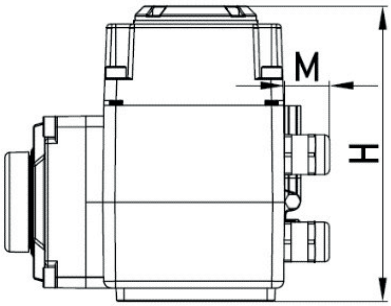

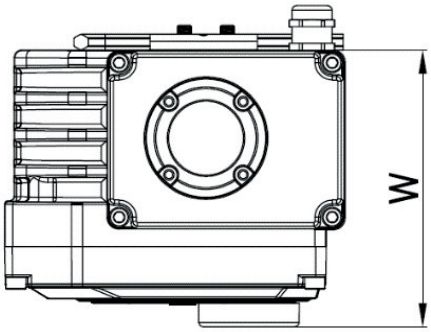

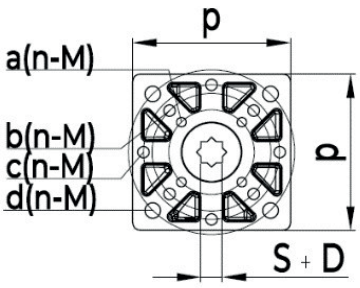

МОДЕЛЬ	ISO	L	W	H	M	pxp	S(кв)+D (глубина)	a(n-M)	b(n-M)	c(n-M)	d(n-M)
ПЭОФ-САЗ-30/25-F03/F05/F07-У 1-380-IP67-0	F03/05 /07	145	120	125	20	66x66	9+25	36(4-M5)	50(4-M6)	-	70(4-M8)
ПЭОФ-САЗ-50/30-F05/F07-У 1-380-IP67-0	F06/07	155	120	126	25	66x66	9+25	-	50(4-M6)	-	70(4-M8)
ПЭОФ-САЗ-70/30-F05/F07-У 1-380-IP67-0	F06/07	155	123	124	25	66x66	11+30	-	50(4-M6)	-	70(4-M8)
ПЭОФ-САЗ-120/30-F05/F07-У 1-380-IP67-0	F05/07	189	137	128	25	100x90	14+30	-	50(4-M6)	-	70(4-M8)
ПЭОФ-САЗ-170/40-F05/F07-У 1-380-IP67-0	F05/07	189	137	128	25	100x90	14+30	-	50(4-M6)	-	70(4-M8)
ПЭОФ-САЗ-250/40-F07/F10/F12-У 1-380-IP67-0	F07/10/12	235	166	156	26	110x110	17+42	70(4-M8)	-	102(4-M10)	125(4-M12)
ПЭОФ-САЗ-600/50-F07/F10/F12-У 1-380-IP67-0	F07/10/12	235	166	156	26	110x110	17+42	70(4-M8)	-	102(4-M10)	125(4-M12)

ЭЛЕКТРИЧЕСКАЯ СХЕМА ЭЛЕКТРОПРИВОДА ПЭОФ-САЗ

Электрическая схема подключения электропривода:

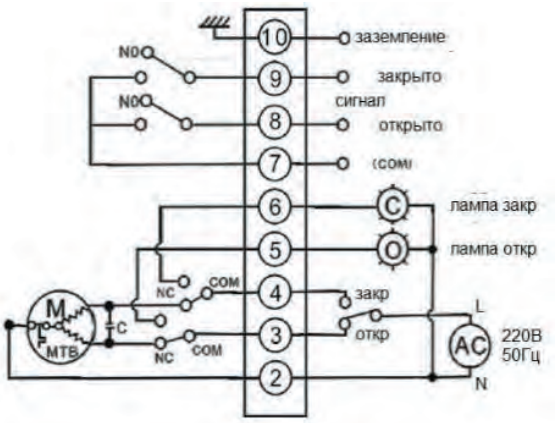

220В

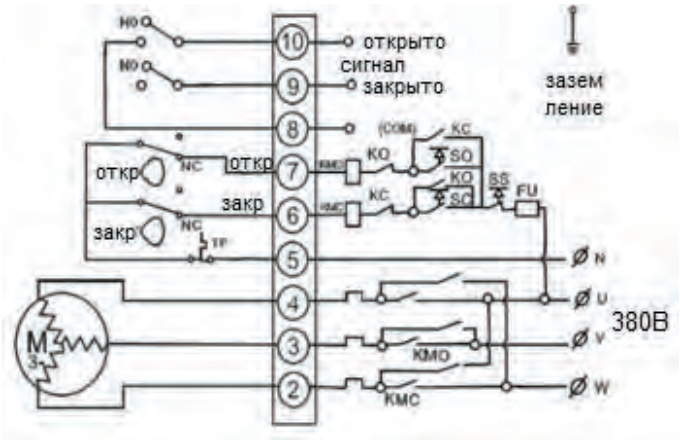

380В

Мембранные исполнительные механизмы (МИМ)

Арматура регулирующая и отсечная комплектуется мембранно-исполнительными механизмами (МИМ) (пр-ва Старооскольского арматурного завода) в умеренном климатическом исполнении, укомплектованный ручным дублером.

ТЕХНИЧЕСКИЕ ХАРАКТЕРИСТИКИ										
ВИД УПРАВЛЕНИЯ	МИМ 200		МИМ 250		МИМ 320		МИМ 400		МИМ 500	
	прямой	обратный	прямой	обратный	прямой	обратный	прямой	обратный	прямой	обратный
РАЗМЕР МЕМБРАНЫ	288		267		350		471		560	
РАЗМЕР ТАРЕЛИ, мм	290		272		356		475		580	
РАБОЧИЙ ХОД, мм	16		25		40		60		60	
ДИАМЕТР ПОСАДОЧНОГО ОТВЕРСТИЯ, мм	65		65		65		80		80	
ТОЛЩИНА ФЛАНЦА, мм	25		25		26		35		30	
РАЗМЕР РЕЗЬБЫ	М10х1,5		М10х1,5		М14х2		М20х1,5		М20х1,5	
УСЛОВНОЕ ДАВЛЕНИЕ УПРАВЛЯЮЩЕГО ВОЗДУХА, кгс/см²	2,5									
ПЕРЕСТАНОВОЧНЫЙ ДИАПАЗОН, кгс/см²	НО/НЗ: от 0,8 до 2,4 (80-240кПа)									
ДИАМЕТР СЕЧЕНИЯ ПОДВОДЯЩЕГО ТРУБОПРОВОДА, мм	>5									
УСЛОВИЯ ЭКСПЛУАТАЦИИ	У1									
ОКРУЖАЮЩАЯ ТЕМПЕРАТУРА, °С	-20...+40									
ОТНОСИТЕЛЬНАЯ ВЛАЖНОСТЬ, %	от 5 до 100									
МАССА (без дополнительного оборудования), кг	18		20		38		71		140	131

Пневматические исполнительные механизмы (ПИМ)

Поворотные пневмоприводы производства компании VALBIA (Италия) предназначены для установки на различные типы запорной арматуры, такой как шаровые краны или дисковые затворы. Данные изделия производятся компанией VALBIA на собственном заводе на севере Италии из самых высококачественных комплектующих европейского производства. В стандартном исполнении имеют температурный диапазон -20°С...+80°С. Корпус из анодированного алюминия и окрашенные крышки позволяют использовать пневмоприводы при неблагоприятном воздействии окружающей среды.

ОБЩИЕ ДАННЫЕ	
КОРПУС:	анодированный алюминий
КРЫШКА:	окрашенный алюминий
ВАЛ:	сталь
УПЛОТНЕНИЕ:	NBR
ДАВЛЕНИЕ УПРАВЛЕНИЯ:	3,5 - 8 бар
РАБОЧАЯ ТЕМПЕРАТУРА:	-20°С…+80°С

ВАРИАНТЫ ИСПОЛНЕНИЯ
- исполнение с нержавеющим валом
- высокотемпературное исполнение
- низкотемпературное исполнение
- с датчиками положения или позиционером
- с управляющим распределителем

Дополнительное навесное оборудование

Мембранный/пневматический исполнительный механизм может комплектоваться дополнительным оснащением:

- Позиционер (пневмопозиционер, электропневмопозиционер)
- Электромагнитный клапан (пневмораспределитель)
- Воздухоподготовка (фильтр-стабилизатор давления воздуха, редуктор давления)
- концевые выключатели крайних положений

и пр.

Перечень разрешительной документации

ТИП АРМАТУРЫ	КОНСТРУКЦИЯ, МАТЕРИАЛ	ТУ	ДЕКЛАРАЦИЯ СООТВЕТСТВИЯ ТР ТС №010-2011	ДЕКЛАРАЦИЯ СООТВЕТСТВИЯ ТР ТС №032-2013	СЕРТИФИКАТ СООТВЕТСТВИЯ ТР ТС №032-2013	ФИТОСАНИТАРНЫЙ СЕРТИФИКАТ
РЕГУЛИРУЮЩАЯ АРМАТУРА						
КЛАПАН РЕГУЛИРУЮЩИЙ	односедельный чугунный с ЭИМ	ТУ 3722-011-50987615-2002	ЕАЭС N RU Д-RU. НВ49.В.00122/20 до 19.03.2025	ЕАЭС N RU Д-RU. НВ49.В.00191/20 до 27.05.2025	-	№442-11-Э3 от 15.11.2011г.
КЛАПАН РЕГУЛИРУЮЩИЙ	односедельный чугунный с МИМ	ТУ 3722-015-22294686-2012	ЕАЭС N RU Д-RU. НВ49.В.00124/20 до 22.03.2025	ЕАЭС N RU Д-RU. НВ49.В.00181/20 до 21.05.2025	-	-
КЛАПАН РЕГУЛИРУЮЩИЙ	односедельный стальной с ЭИМ	ТУ 3742-002-22294686-2005	ЕАЭС RU Д-RU. АВ72.В.00171/19 до 10.01.2024	ЕАЭС N RU Д-RU. НВ49.В.00193/20 до 27,05.2025.	ЕАЭС RU C-RU. НВ49.В.00065/20 до 02,09.2025	№03-02/06-301 от 27.12.2010г.
КЛАПАН РЕГУЛИРУЮЩИЙ	односедельный стальной с МИМ	ТУ 3742-014-22294686-2012	ЕАЭС RU Д-RU. АВ72.В.00172/19 до 10.01.2024	ЕАЭС N RU Д-RU. НВ49.В.00195/20 до 27.05.2025	ЕАЭС RU C-RU. НВ49.В.00069/20 до 07.09.2025	-
КЛАПАН РЕГУЛИРУЮЩИЙ	двухседельный чугунный с ЭИМ	ТУ 3722-001-22294686-2005	ЕАЭС N RU Д-RU. НВ49.В.00119/20 до 19.03.2025	ЕАЭС N RU Д-RU. НВ49.В.00188/20 до 24.05.2025	-	№03-02/06-302 от 27.12.2010г.
КЛАПАН РЕГУЛИРУЮЩИЙ	двухседельный чугунный с МИМ	ТУ 3722-002-22294686-2007	ЕАЭС N RU Д-RU. НВ49.В 00120/20 до 19.03.2025	ЕАЭС N RU Д-RU. НВ49.В.00177/20 до 18.05.2025	-	№158-06-Э3 от 14.06.2011г.
КЛАПАН РЕГУЛИРУЮЩИЙ	двухседельный стальной	ТУ 3742-016-22294686-2013	ЕАЭС N RU Д-RU. НВ49.В.00126/20 до 22.03 2025	ЕАЭС N RU Д-RU. НВ49.В.00176/20 до 14.05.2025	-	-
КЛАПАН РЕГУЛИРУЮЩИЙ	угловой чугунный	ТУ 3722-006-22294686-2011	ЕАЭС RU Д-RU. РА01.В.93534/21 до 21.09.2026	ЕАЭС RU Д-RU. РА01 В.93429/21 до 21.09.2026	-	№04Э.0312.319 от 30.03.2012г.
КЛАПАН РЕГУЛИРУЮЩИЙ	трехходовой стальной	ТУ 3742-019-22294686-2016	ЕАЭС RU Д-RU. РА01.В.97076/21 до 21.09.2026	ЕАЭС RU Д-RU. РА01.В.97049/21 до 21.09.2026	-	-
ЗАЩИТНАЯ АРМАТУРА						
КЛАПАН ОТСЕЧНОЙ	прямоходный стальной	ТУ 3742-013-22294686-2012	ЕАЭС RU Д-RU. АВ72.В.00173/19 до 10.01.2024	ЕАЭС N RU Д-RU. НВ49.В.00194/20 до 27.05.2025	ЕАЭС RU C-RU. НВ49.В.00068/20 до 06.09.2025	-
КЛАПАН ПРЕДОХРАНИТЕЛЬНЫЙ	негерметичная конструкция	ТУ 3742-003-22294686-2007	ЕАЭС N RU Д-RU. НВ49.В.00121/20 до 19.03.2025	-	ЕАЭС RU C-RU. НВ49.В.00058/20 до 27.08.2025	№159-06-Э3 от 14.06.2011г.
КЛАПАН ПРЕДОХРАНИТЕЛЬНЫЙ	герметичная конструкция	ТУ 3742-005-22294686-2009	ЕАЭС RU Д-RU. АВ72.В.00170/19 до 10.01.2024	-	ЕАЭС RU C-RU. НВ49.В.00059/20 до 30.08.2025	№160-06-Э3 от 14.06.2011г.
ПЕРЕКЛЮЧАЮЩЕЕ УСТРОЙСТВО	стальное	ТУ 28.14.13-021-22294686-2019	ЕАЭС RU Д-RU. АВ72.В.00348/19 до 19.06.2024	ЕАЭС RU Д-RU. АВ72.В.00352/19 до 23 06.2024	ЕАЭС RU C-RU. АВ72 В.00085/19 до 01.07.2024	№1162г/2019 от 17.05.2019г.
ЗАПОРНАЯ АРМАТУРА						
КЛАПАН ЗАПОРНЫЙ	стальной	ТУ 3742-008-22294686-2011	ЕАЭС RU Д-RU. АВ72 В.00169/19 до 10.01.2024	ЕАЭС N RU Д-RU. НВ49.В.00192/20 до 27.05.2025	ЕАЭС RU C-RU. НВ49.В.00062/20 до 31.08 2025	№77.01.16.П. 003259.03.13 от 15.03.2013г.
КЛАПАН ЗАПОРНЫЙ	чугунный муфтовый	ТУ 3722-007-22294686-2011	ЕАЭС N RU Д-RU. НВ49.В.00127/20 до 23.03.2025	-	-	№04Э.0312.318 от 30.03.2012г.
ЗАТВОР ДИСКОВЫЙ	поворотный	ТУ 3721-001-22294686-2008	ЕАЭС RU Д-RU. АМ02.В 00550/19 до 23.10.2024	ЕАЭС RU Д-RU. АВ72.В.00116/18 до 21.11.2023	ЕАЭС RU C-RU. НВ49.В.00155/21 до 07.09.2026	№2554г от 26.10.2018г.
КРАН ШАРОВОЙ	стальной с ЭИМ/с ПИМ	ТУ 3742-004-22294686-2008	ЕАЭС N RU Д-RU. НВ49.В.00123/20 до 22.03.2025	-	-	№157-06-Э3 от 14.06.2011г.
ЗАДВИЖКА	чугунная с обрезиненным клином	ТУ 3721-017-22294686-2014	ЕАЭС N RU Д-RU. НВ49.В.00125/20 до 22.03.2025	ЕАЭС RU Д-RU. РА02,В.44767/21 до 09.11.2026	-	№2029т/2015 от 17.11.2015г.
ЗАДВИЖКА	стальная	ТУ 3741-001-22294686-2008	ЕАЭС RU Д-RU. АВ72 В.00168/19 до 10.01.2024	ЕАЭС N RU Д-RU. НВ49.В.00178/20 до 19 05 2025	ЕАЭС RU C-RU. НВ49.В.00055/20 до 20.08.2025	№441-11-Э3 от 14.11.2011г.
ЗАДВИЖКА	чугунная двухдисковая и клиновая	ТУ 3721-018-22294686-2016	ЕАЭС N RU Д-RU. РА07.В.05726/22 до 02.10.2027	ЕАЭС N RU Д-RU. РА07.В.05444/22 до 02.10.2027	ЕАЭС RU C-RU. НВ49.В.00197/22 до 22.12.2027	№ 002056 от 14.11.2011г.